Boost 150

Rohrventilatoren in einem Kunststoffgehäuse

- Max. Förderleistung: 600
- Schalldruckpegel LpA @ 3 m: 37
- Motortyp: AC
- Laufradtyp: Mixed
- Gehäusematerial: Plastic
- In jeder Position

	Maßeinheit	Boost 150		
Luftkanalgröße	mm	150		
Speed	-	3		
Versorgungsspannung min	V	230		
Versorgungsspannung max	V	230		
Frequenz der Netzversorgung	Hz	50		
Leistung	W	34	37	45
Stromaufnahme	A	0.15	0.16	0.20
Max. Förderleistung	m^3/h	488	544	600
Schalldruckpegel LpA @ 3 m	dB(A)	34	35	37
Fördermitteltemperatur max	°C	55		
Fördermitteltemperatur min	°C	-25		
Schutzart	-	IPX4		
Motorschutzart	-	IP20		

Abmessungen

ØD	ØD1	A	H
149	247	301	267

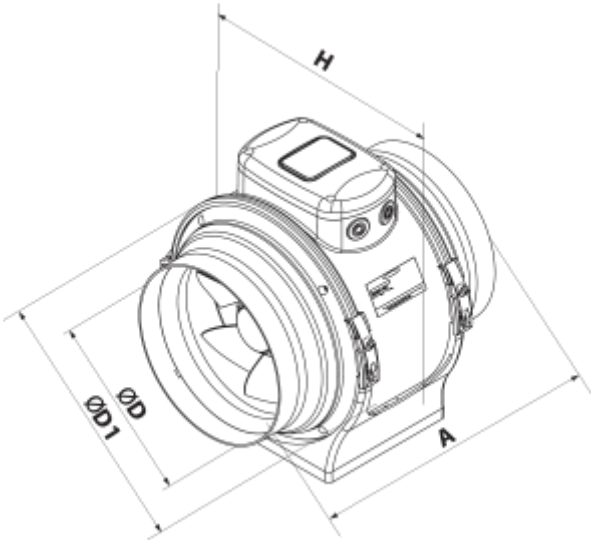
H
ØD
ØD1
A