Boost 150



Diagonal-Rohrventilatoren

- Schalldruckpegel LpA bei 3 m: 37
- Laufradtyp: Halbaxial
- Gehäusematerial: Polypropylen
- In beliebiger Position

	Maßeinheit	Boost 150		
Drehzahl	-	1	2	3
Stutzengröße	mm	150		
Phasen	-	1		
Minimale Versorgungsspannung	V	230		
Maximale Versorgungsspannung	V	230		
Netzfrequenz	Hz	50		
Nennleistung	W	34	37	45
Stromaufnahme	A	0.15	0.16	0.20
Maximaler Volumenstrom bei 50 Hz	m³/h	488	544	600
Drehzahl bei 50 Hz	-	2550	2704	2816
Schalldruckpegel LpA bei 3 m	dB(A)	34	35	37
Gewicht	kg	2.8		
Maximale Fördermitteltemperatur	°C	55		
Minimale Fördermitteltemperatur	°C	-25		
Schutzart	-	IPX4		
Motorschutzart	-	IP20		
Material des Laufrads	-	Plastik		

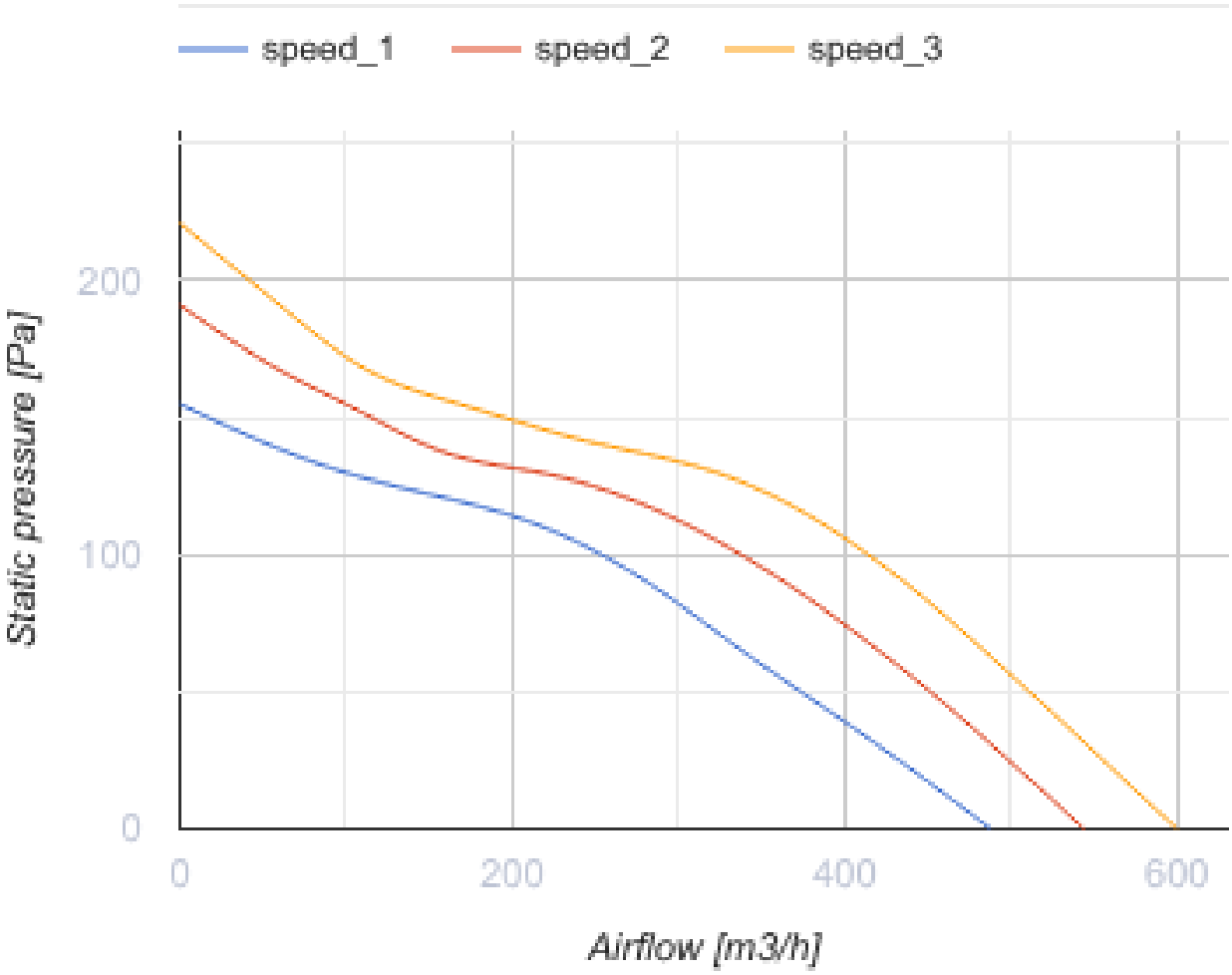
speed_1
speed_2
speed_3
Static pressure [Pa]
200
100
0
0
200
400
600
Airflow [m3/h]

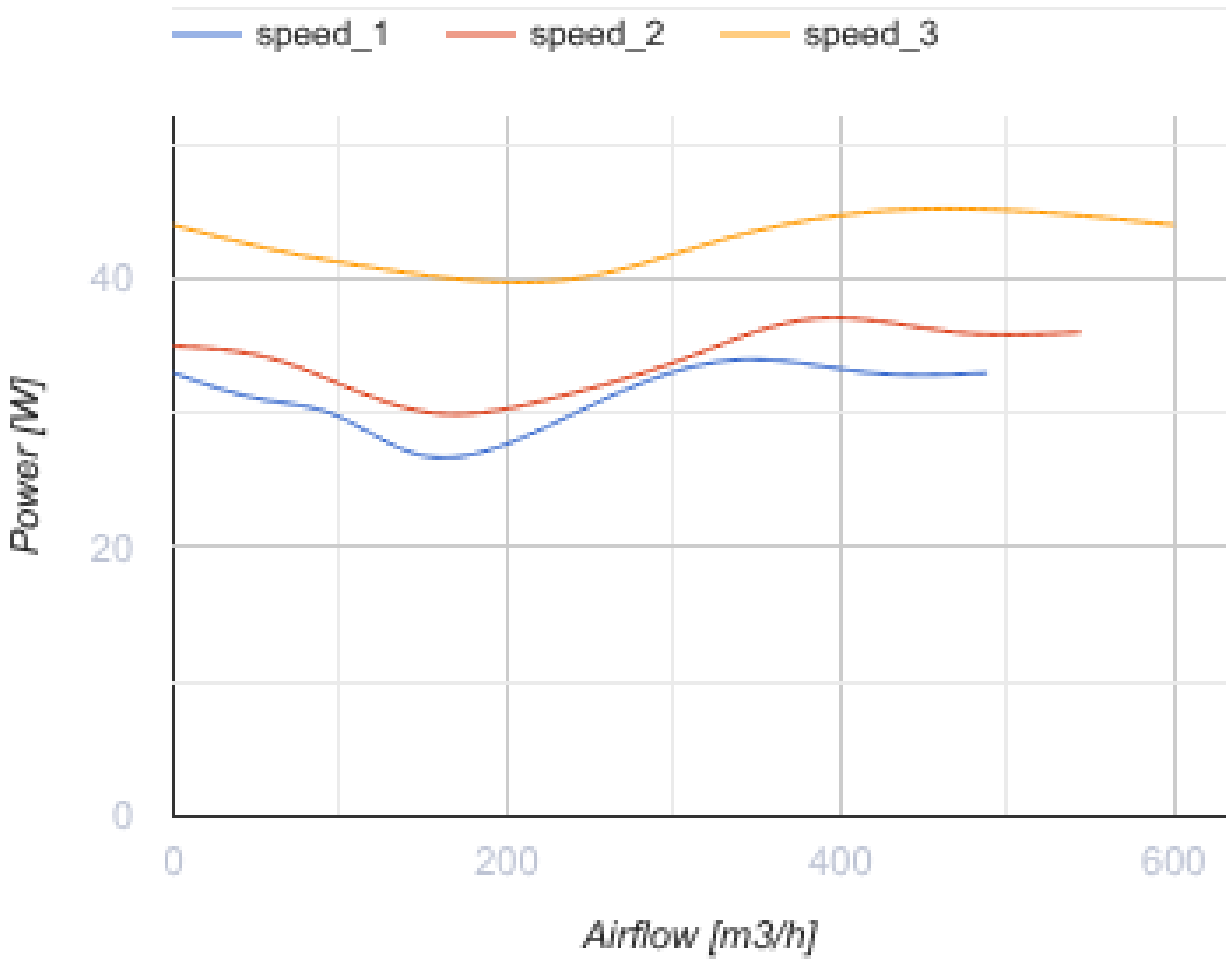

Abmessungen

A	B	C	D
267	301	247	150

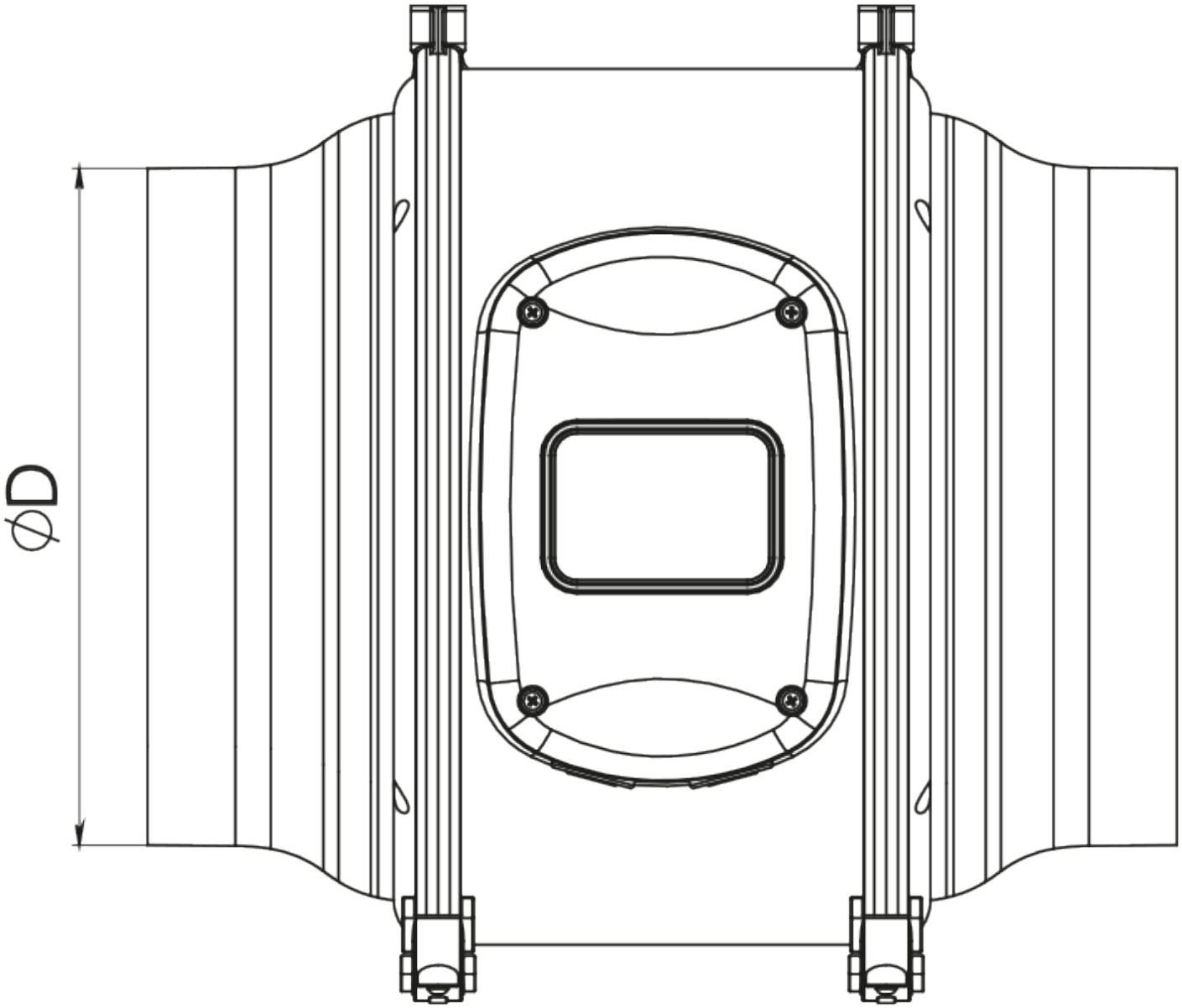
ØD

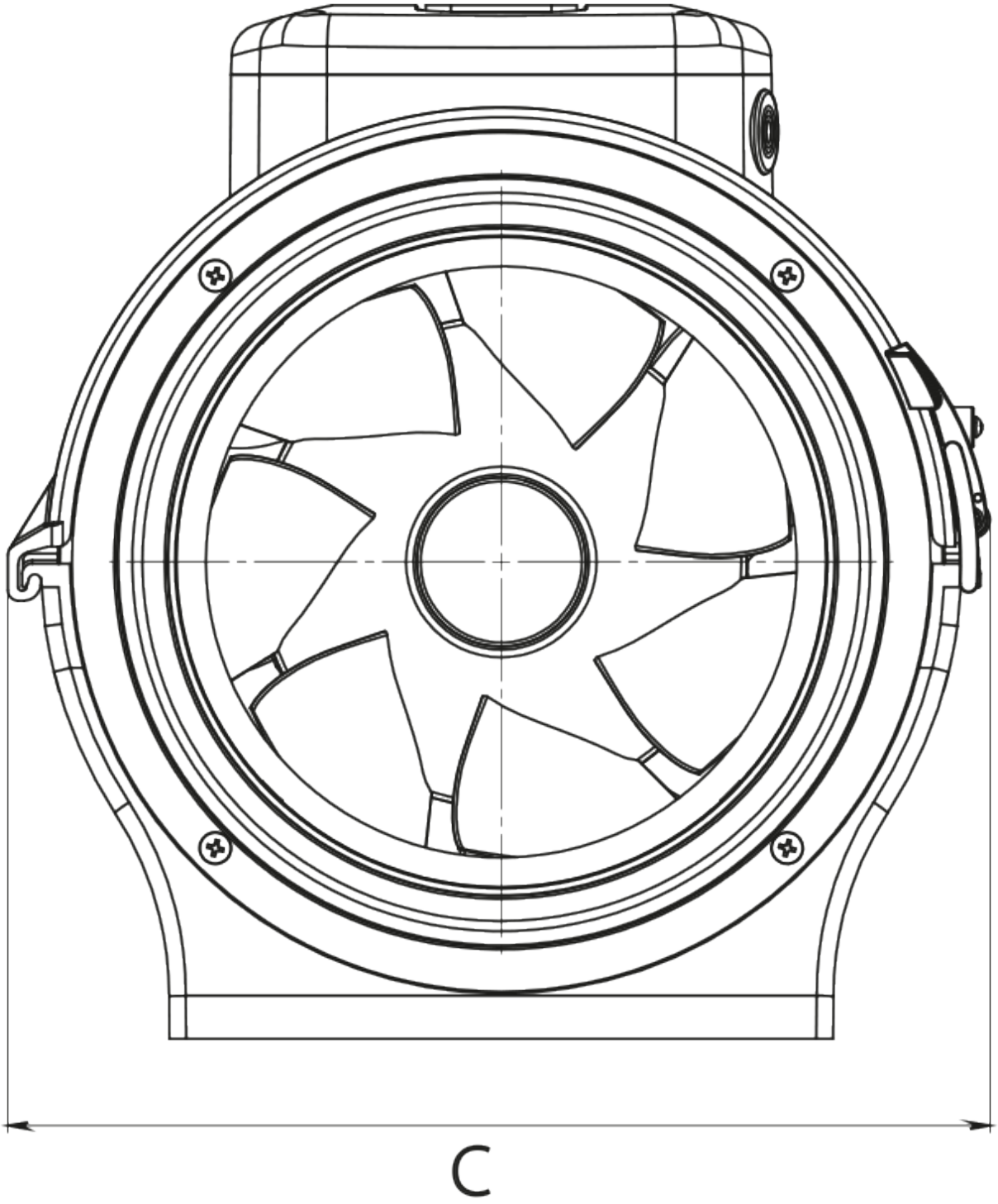
C

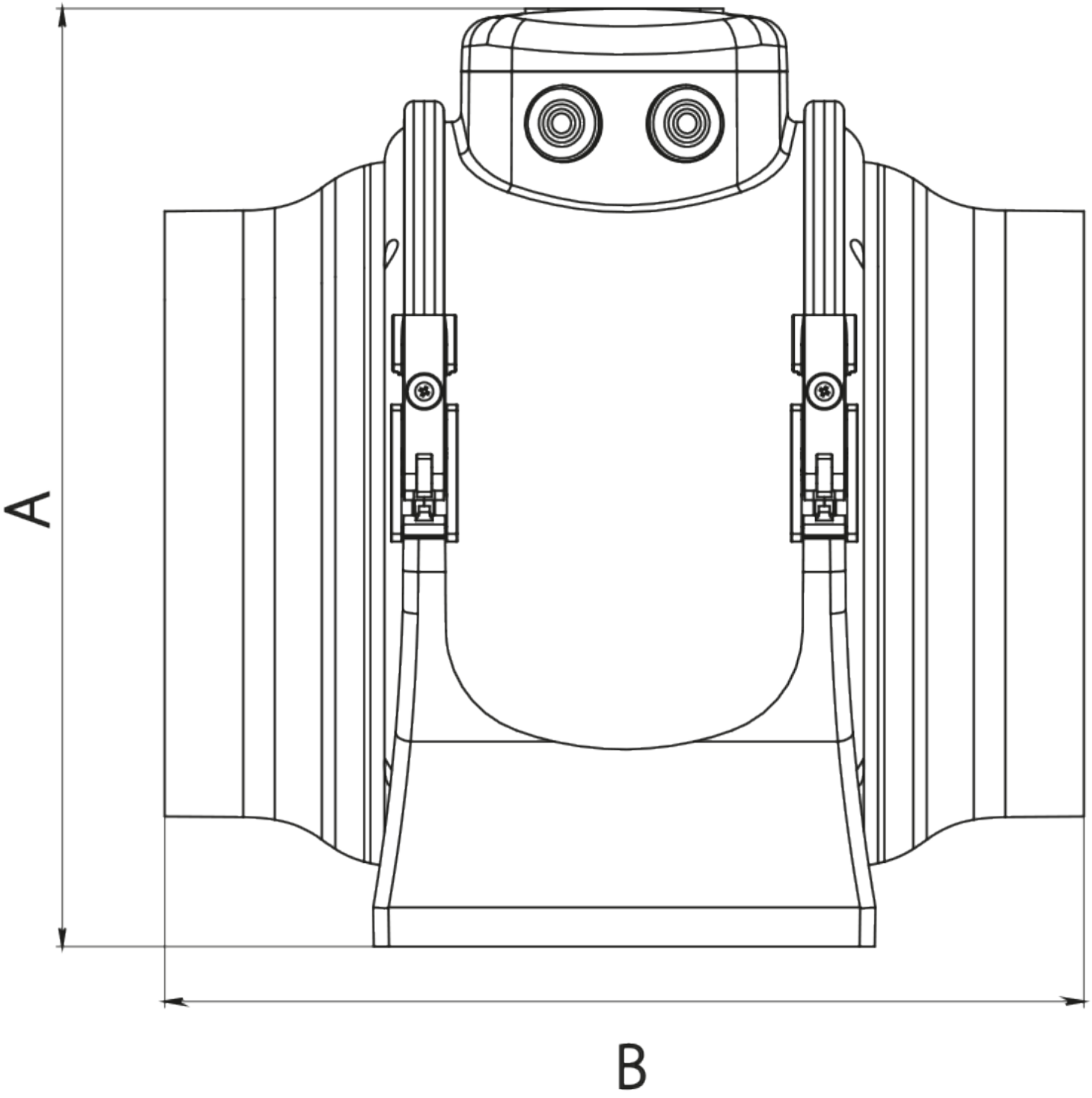

Zubehör

Für runde Kanäle

Produktname	Foto	Beschreibung

SR 150/600		Schalldämpfer aus verzinktem Stahl, gefüllt mit nicht brennbarem schallabsorbierendem Material
SR 150/900		Schalldämpfer aus verzinktem Stahl, gefüllt mit nicht brennbarem schallabsorbierendem Material
SR 150/1200		Schalldämpfer aus verzinktem Stahl, gefüllt mit nicht brennbarem schallabsorbierendem Material
SRP 125/500		Schalldämpfer mit einem internen flexiblen Lüftungsrohr aus mikroperforierter Aluminiumfolie, die mit Polyesterfolie laminiert ist
SRP 125/600		Schalldämpfer mit einem internen flexiblen Lüftungsrohr aus mikroperforierter Aluminiumfolie, die mit Polyesterfolie laminiert ist
SRP 125/750		Schalldämpfer mit einem internen flexiblen Lüftungsrohr aus mikroperforierter Aluminiumfolie, die mit Polyesterfolie laminiert ist
SRP 125/900		Schalldämpfer mit einem internen flexiblen Lüftungsrohr aus mikroperforierter Aluminiumfolie, die mit Polyesterfolie laminiert ist
SRP 125/1200		Schalldämpfer mit einem internen flexiblen Lüftungsrohr aus mikroperforierter Aluminiumfolie, die mit Polyesterfolie laminiert ist
SRP 125/1500		Schalldämpfer mit einem internen flexiblen Lüftungsrohr aus mikroperforierter Aluminiumfolie, die mit Polyesterfolie laminiert ist
SRP 125/2000		Schalldämpfer mit einem internen flexiblen Lüftungsrohr aus mikroperforierter Aluminiumfolie, die mit Polyesterfolie laminiert ist

Für runde Kanäle

Produktname	Foto	Beschreibung
FB K2 150 G4/F8		Panelfilter mit hohem Reinigungsgrad
FB K2 150 G4/C/F8		Panelfilter mit hohem Reinigungsgrad
FB K2 150 G4/H13		Panelfilter mit hohem Reinigungsgrad
FB K2 150 G4/C/H13		Panelfilter mit hohem Reinigungsgrad

FB K2 150 ES		Elektrostatische Panelfilter mit hohem Reinigungsgrad
FB K2 150 G4/F8 UV	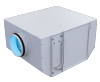	Filterboxen mit hohem Reinigungsgrad und Luftdesinfektion
FB K2 150 G4/C/F8 UV	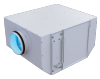	Filterboxen mit hohem Reinigungsgrad und Luftdesinfektion
FB K2 150 G4/H13 UV	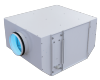	Filterboxen mit hohem Reinigungsgrad und Luftdesinfektion
FB K2 150 G4/C/H13 UV	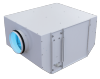	Filterboxen mit hohem Reinigungsgrad und Luftdesinfektion
FB K2 150 UV	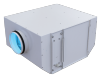	Filterboxen mit hohem Reinigungsgrad und Luftdesinfektion
FB 150		Panelfilter mit einem runden Querschnitt
FBV 150		Panelfilter mit großer Filterfläche mit einem runden Querschnitt
FBK 150-4		Taschenfilter mit einem runden Querschnitt
FBK 150-5		Taschenfilter mit einem runden Querschnitt
FBK 150-7		Taschenfilter mit einem runden Querschnitt

Für runde Kanäle

Produktname	Foto	Beschreibung
KOM 150		Rückschlagklappe mit federbelasteten Platten zur Absperrung des Luftstroms in runden Lüftungsrohren
KOMu 150		Rückschlagklappe mit federbelasteten Platten zur Absperrung des Luftstroms in runden Lüftungsrohren
KOM1 150		Selbsttätige Rückschlagklappe zur Absperrung des Luftstroms in runden Lüftungsrohren

KR 150		Luftklappen zur Regelung des Luftstroms in runden Lüftungsrohren

Für runde Kanäle

Produktname	Foto	Beschreibung
VVG 150	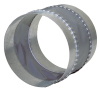	Flexible Anti-Vibrations-Verbinder für Rundrohre

Wasser-Heizelemente

Produktname	Foto	Beschreibung
NKV 150-2		Rohr-Warmwasser-Heizregister zur Heizung der Zuluft oder Luftvorwärmer für Lüftungsanlagen mit einem runden Querschnitt
NKV 150-4		Rohr-Warmwasser-Heizregister zur Heizung der Zuluft oder Luftvorwärmer für Lüftungsanlagen mit einem runden Querschnitt

Elektrische Heizelemente

Produktname	Foto	Beschreibung
NK 150-1,2-1		Rohr-Elektro-Heizregister mit einem runden Querschnitt
NK 150-1,7-1		Rohr-Elektro-Heizregister mit einem runden Querschnitt
NK 150-2,0-1		Rohr-Elektro-Heizregister mit einem runden Querschnitt
NK 150-2,4-1		Rohr-Elektro-Heizregister mit einem runden Querschnitt
NK 150-3,4-1		Rohr-Elektro-Heizregister mit einem runden Querschnitt
NK 150-3,6-3		Rohr-Elektro-Heizregister mit einem runden Querschnitt
NK 150-5,1-3		Rohr-Elektro-Heizregister mit einem runden Querschnitt

NK 150-6,0-3		Rohr-Elektro-Heizregister mit einem runden Querschnitt

Thyristor-Drehzahlregler

Produktname	Foto	Beschreibung
RS-1-400		Drehzahlregler
RS-3,0-T		Ein-/Ausschaltung und Drehzahlregelung von spannungsgesteuerten Ventilator-Einphasenmotoren in Lüftungssystemen
RS-5,0-T		Ein-/Ausschaltung und Drehzahlregelung von spannungsgesteuerten Ventilator-Einphasenmotoren in Lüftungssystemen
RS-10,0-T		Ein-/Ausschaltung und Drehzahlregelung von spannungsgesteuerten Ventilator-Einphasenmotoren in Lüftungssystemen

Drehzahlregler

Produktname	Foto	Beschreibung
RS-1,5-PS		Ein-/Ausschaltung und Drehzahlregelung von spannungsgesteuerten Ventilator-Einphasenmotoren in Lüftungssystemen
RS-2,5-PS		Ein-/Ausschaltung und Drehzahlregelung von spannungsgesteuerten Ventilator-Einphasenmotoren in Lüftungssystemen
RS-4,0-PS		Ein-/Ausschaltung und Drehzahlregelung von spannungsgesteuerten Ventilator-Einphasenmotoren in Lüftungssystemen

Drehzahlschalter

Produktname	Foto	Beschreibung

Ecodesign

Warenzeichen	Vents
Modell	Boost 150
Antriebsart	Integrierter VSD
Typ des Wärmerückgewinnungssystems	Nicht vorhanden
Statischer Druck bei Nennvolumenstrom (Pa)	128
Maximale externe Leckagerate (%)	2.7
Statische Effizienz (%)	28
Anlagentyp	NRVU UVU
Effektive Eingangsleistung (kW)	0.043
Schallleistungspegel (dB(A))	56