Boost 200 EC

Rohrventilatoren in einem Kunststoffgehäuse

- Max. Förderleistung: 1250
- Schalldruckpegel LpA @ 3 m: 50
- Motortyp: EC
- Laufradtyp: Mixed
- Gehäusematerial: Plastic
- In jeder Position

	Maßeinheit	Boost 200 EC
Luftkanalgröße	mm	200
Speed	-	1
Versorgungsspannung min	V	230
Versorgungsspannung max	V	230
Frequenz der Netzversorgung	Hz	50/60
Leistung	W	121
Stromaufnahme	A	0.96
Max. Förderleistung	m^3/h	1250
Schalldruckpegel LpA @ 3 m	dB(A)	50
Fördermitteltemperatur max	°C	55
Fördermitteltemperatur min	°C	-25
Schutzart	-	IPX4

Abmessungen

ØD	ØD1	A	H
199	293	302	308

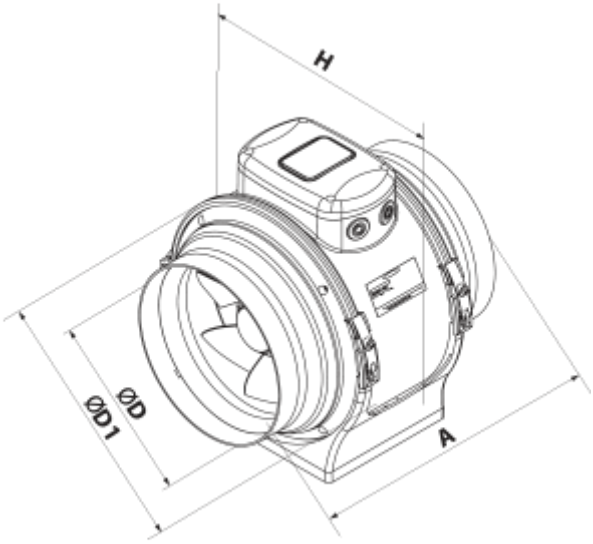
H
ØD
ØD1
A