Boost 200

Rohrventilatoren in einem Kunststoffgehäuse

- Max. Förderleistung: 1140
- Schalldruckpegel LpA @ 3 m: 50
- Motortyp: AC
- Laufradtyp: Mixed
- Gehäusematerial: Plastic
- In jeder Position

	Maßeinheit	Boost 200		
Luftkanalgröße	mm	200		
Speed	-	3		
Versorgungsspannung min	V	230		
Versorgungsspannung max	V	230		
Frequenz der Netzversorgung	Hz	50		
Leistung	W	82	101	113
Stromaufnahme	A	0.37	0.45	0.51
Max. Förderleistung	m^3/h	752	978	1140
Schalldruckpegel LpA @ 3 m	dB(A)	39	46	50
Fördermitteltemperatur max	°C	55		
Fördermitteltemperatur min	°C	-25		
Schutzart	-	IPX4		

Abmessungen

ØD	ØD1	A	H
199	293	302	308

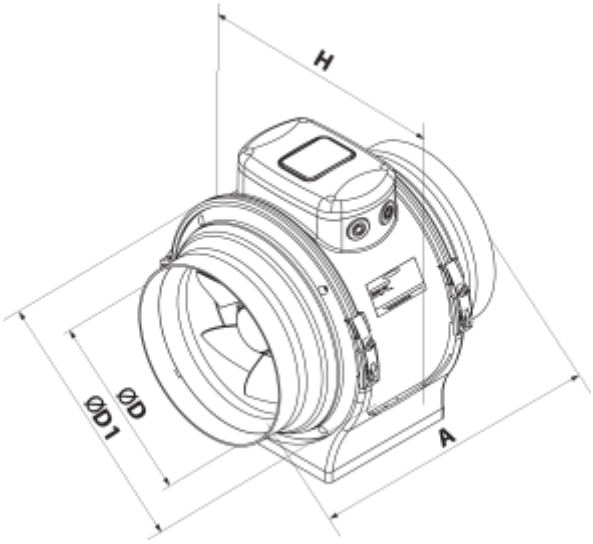
H
ØD
ØD1
A