Boost 250

Rohrventilatoren in einem Kunststoffgehäuse

- Max. Förderleistung: 1715
- Schalldruckpegel LpA @ 3 m: 50
- Motortyp: AC
- Laufradtyp: Mixed
- Gehäusematerial: Plastic
- In jeder Position

	Maßeinheit	Boost 250		
Luftkanalgröße	mm	250		
Speed	-	3		
Versorgungsspannung min	V	230		
Versorgungsspannung max	V	230		
Frequenz der Netzversorgung	Hz	50		
Leistung	W	144	173	188
Stromaufnahme	A	0.70	0.81	0.84
Max. Förderleistung	m^3/h	1038	1447	1715
Schalldruckpegel LpA @ 3 m	dB(A)	41	47	50
Fördermitteltemperatur max	°C	55		
Fördermitteltemperatur min	°C	-25		
Schutzart	-	IPX4		
Motorschutzart	-	IP20		

Abmessungen

ØD	ØD1	A	H
249	327	293	342

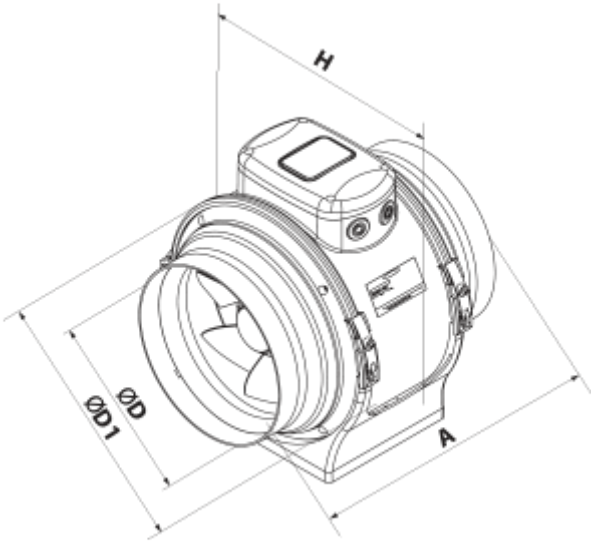
H
ØD
ØD1
A