Boost 355 EC

Rohrventilatoren in einem Kunststoffgehäuse

- Max. Förderleistung: 3685
- Schalldruckpegel LpA @ 3 m: 55
- Motortyp: EC
- Laufradtyp: Mixed
- Gehäusematerial: Plastic
- In jeder Position

	Maßeinheit	Boost 355 EC
Luftkanalgröße	mm	355
Speed	-	1
Versorgungsspannung min	V	230
Versorgungsspannung max	V	230
Frequenz der Netzversorgung	Hz	50/60
Leistung	W	353
Stromaufnahme	A	1.56
Max. Förderleistung	m^3/h	3685
Schalldruckpegel LpA @ 3 m	dB(A)	55
Fördermitteltemperatur max	°C	55
Fördermitteltemperatur min	°C	-25
Schutzart	-	IPX4

Abmessungen

ØD	ØD1	A	H
350	390	388	450

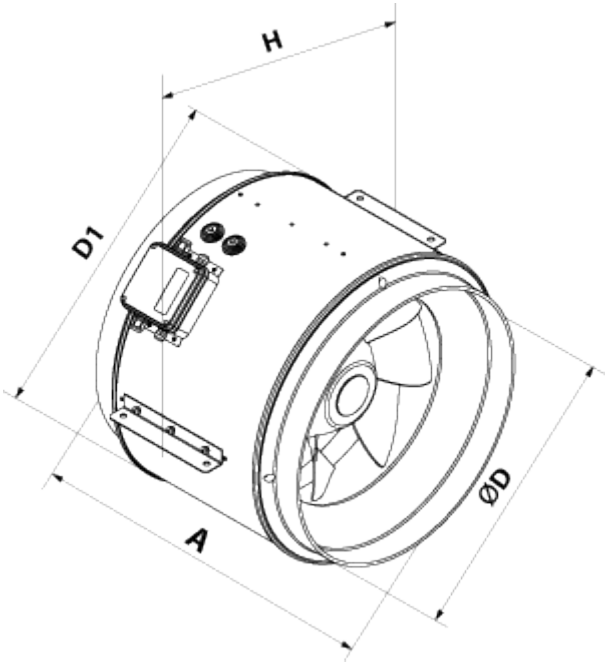
H
D1
A
ØD