Boost-I 200 R

Diagonal-Rohrventilatoren in schallgedämmten Gehäusen

- Max. Förderleistung: 1110
- Schalldruckpegel LpA @ 3 m: 44
- Schalldämmung
- Motortyp: AC
- Laufradtyp: Mixed
- Gehäusematerial: Verzinkter Stahl
- In jeder Position
- Stromkabel mit Netzstecker

	Maßeinheit	Boost-I 200 R		
Luftkanalgröße	mm	200		
Speed	-	3		
Phasen	-	1		
Versorgungsspannung min	V	230		
Versorgungsspannung max	V	230		
Frequenz der Netzversorgung	Hz	50		
Leistung	W	82	104	113
Stromaufnahme	A	0.37	0.46	0.51
Max. Förderleistung	m^3/h	692	906	1110
Drehzahl	-	2229	2634	2823
Schalldruckpegel LpA @ 3 m	dB(A)	37	42	44
Gewicht	kg	8.2		
Fördermitteltemperatur max	°C	55		
Fördermitteltemperatur min	°C	-25		
Ambientlufttemperatur, min	°C	1		
Ambientlufttemperatur, max	°C	40		
Schutzart	-	IPX4		
Motorschutzart	-	IP20		

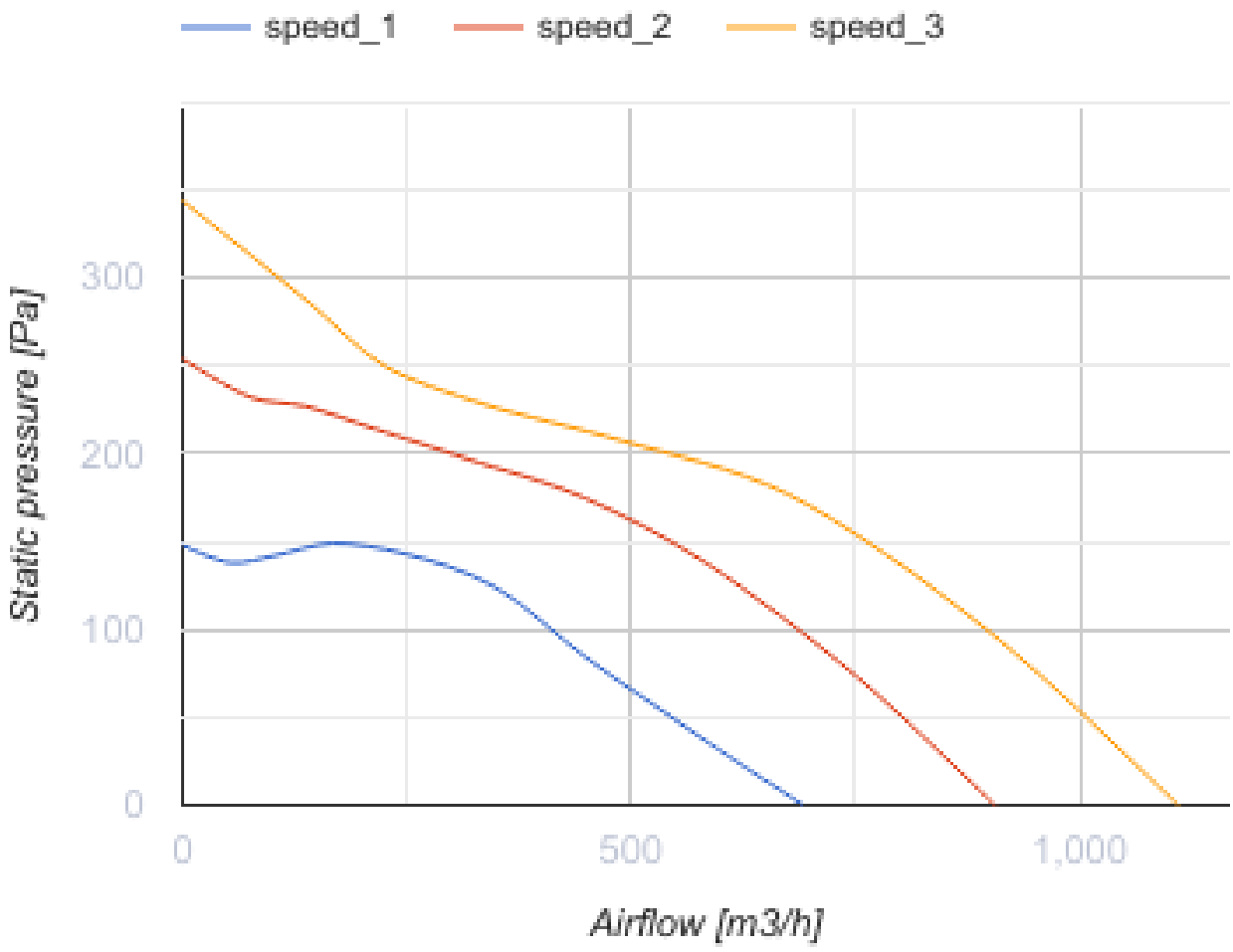
speed_1
speed_2
speed_3
Static pressure [Pa]
300
200
100
0
0
500
1,000
Airflow [m3/h]

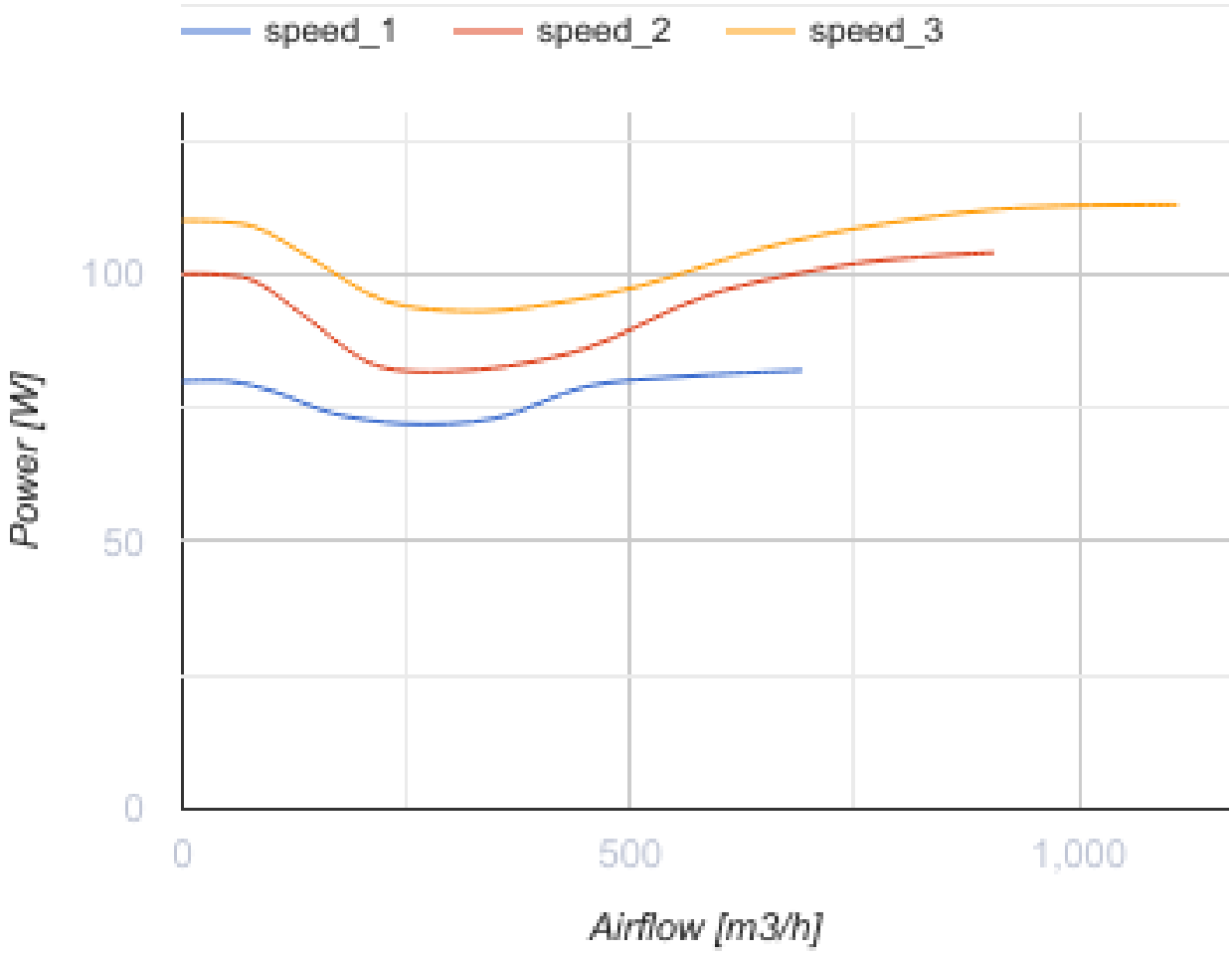

Abmessungen

ØD	ØD1	B	L	L1
199	281	339	601	739

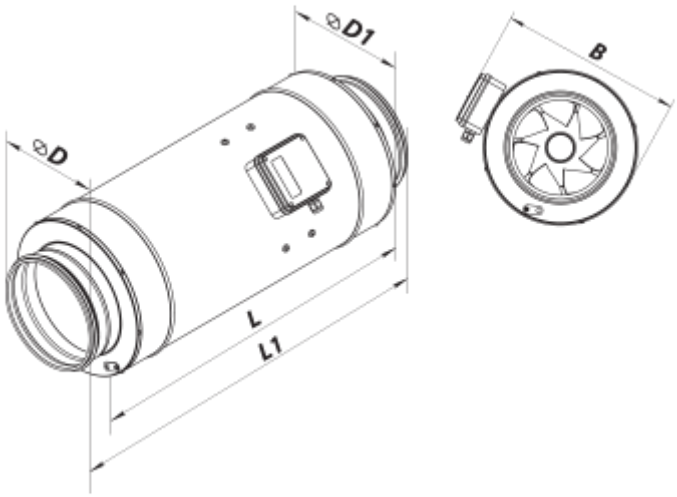

Zubehör

Drehzahlregler

Produktname	Foto	Beschreibung
RS-3,0-T		Ein-/Ausschaltung und Drehzahlregelung von spannungsgesteuerten Ventilator-Einphasenmotoren in Lüftungssystemen
RS-1-400		Drehzahlregler
RS-1,5-PS		Ein-/Ausschaltung und Drehzahlregelung von spannungsgesteuerten Ventilator-Einphasenmotoren in Lüftungssystemen

Drehzahlschalter

Produktname	Foto	Beschreibung
P3-1-300		Drehzahlschalter

Für runde Kanäle

Produktname	Foto	Beschreibung
KR 200		Luftklappen zur Regelung des Luftstroms in runden Lüftungsrohren
KOMu 200		Rückschlagklappe mit federbelasteten Platten zur Absperrung des Luftstroms in runden Lüftungsrohren
KOM 200		Rückschlagklappe mit federbelasteten Platten zur Absperrung des Luftstroms in runden Lüftungsrohren

Wasser-Heizelemente

Produktname	Foto	Beschreibung
NKV 200-4		Rohr-Warmwasser-Heizregister zur Heizung der Zuluft oder Luftvorwärmer für Lüftungsanlagen mit einem runden Querschnitt
NKV 200-2		Rohr-Warmwasser-Heizregister zur Heizung der Zuluft oder Luftvorwärmer für Lüftungsanlagen mit einem runden Querschnitt

Elektrische Heizelemente

Produktname	Foto	Beschreibung

NK 200-3,4-1		Rohr-Elektro-Heizregister mit einem runden Querschnitt
NK 200-2,4-1		Rohr-Elektro-Heizregister mit einem runden Querschnitt
NK 200-2,0-1		Rohr-Elektro-Heizregister mit einem runden Querschnitt
NK 200-1,7-1		Rohr-Elektro-Heizregister mit einem runden Querschnitt
NK 200-1,2-1		Rohr-Elektro-Heizregister mit einem runden Querschnitt

Für runde Kanäle

Produktname	Foto	Beschreibung
FBK 200-7	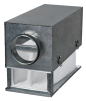	Taschenfilter mit einem runden Querschnitt
FBK 200-5		Taschenfilter mit einem runden Querschnitt
FBK 200-4		Taschenfilter mit einem runden Querschnitt
FB 200		Panelfilter mit einem runden Querschnitt

Für runde Kanäle

Produktname	Foto	Beschreibung
SR 200/1200		Schalldämpfer aus verzinktem Stahl, gefüllt mit nicht brennbarem schallabsorbierendem Material
SR 200/900		Schalldämpfer aus verzinktem Stahl, gefüllt mit nicht brennbarem schallabsorbierendem Material
SR 200/600		Schalldämpfer aus verzinktem Stahl, gefüllt mit nicht brennbarem schallabsorbierendem Material

Ecodesign

Warenzeichen	Vents
Modell	Boost-I 200 R
Antriebsart	Integrated VSD
Art des Wärmerückgewinnungssystems	Keines
Nennluftvolumenstrom (m^3/s)	0
Nominal external pressure (Pa)	0
Maximum external leakage rates (%)	0
Ventilatoreffizienz (%)	0
Angabe des Typs	NRVU UVU
Elektrische Nenneingangsleistung (kW)	0
Sound power level (dB(A))	0