Boost-I 250 EC R



Diagonal-Rohrventilatoren in schallgedämmten Gehäusen

- Schalldruckpegel LpA bei 3 m: 48
- Schallgedämmtes Gehäuse
- Laufradtyp: Halbaxial
- Gehäusematerial: Verzinkter Stahl
- In beliebiger Position
- Stromkabel mit Netzstecker

	Maßeinheit	Boost-I 250 EC R
Stutzengröße	mm	250
Phasen	-	1
Minimale Versorgungsspannung	V	230
Maximale Versorgungsspannung	V	230
Netzfrequenz	Hz	50/60
Nennleistung	W	168
Stromaufnahme	A	1.34
Maximaler Volumenstrom bei 50 Hz	m³/h	1750
Drehzahl bei 50 Hz	-	3282
Schalldruckpegel LpA bei 3 m	dB(A)	48
Gewicht	kg	9.8
Maximale Fördermitteltemperatur	°C	55
Minimale Fördermitteltemperatur	°C	-25
Minimale Lufttemperatur der Umgebung	°C	1
Maximale Lufttemperatur der Umgebung	°C	40
Schutzart	-	IPX4
Motorschutzart	-	IP44
Material des Laufrads	-	Plastik

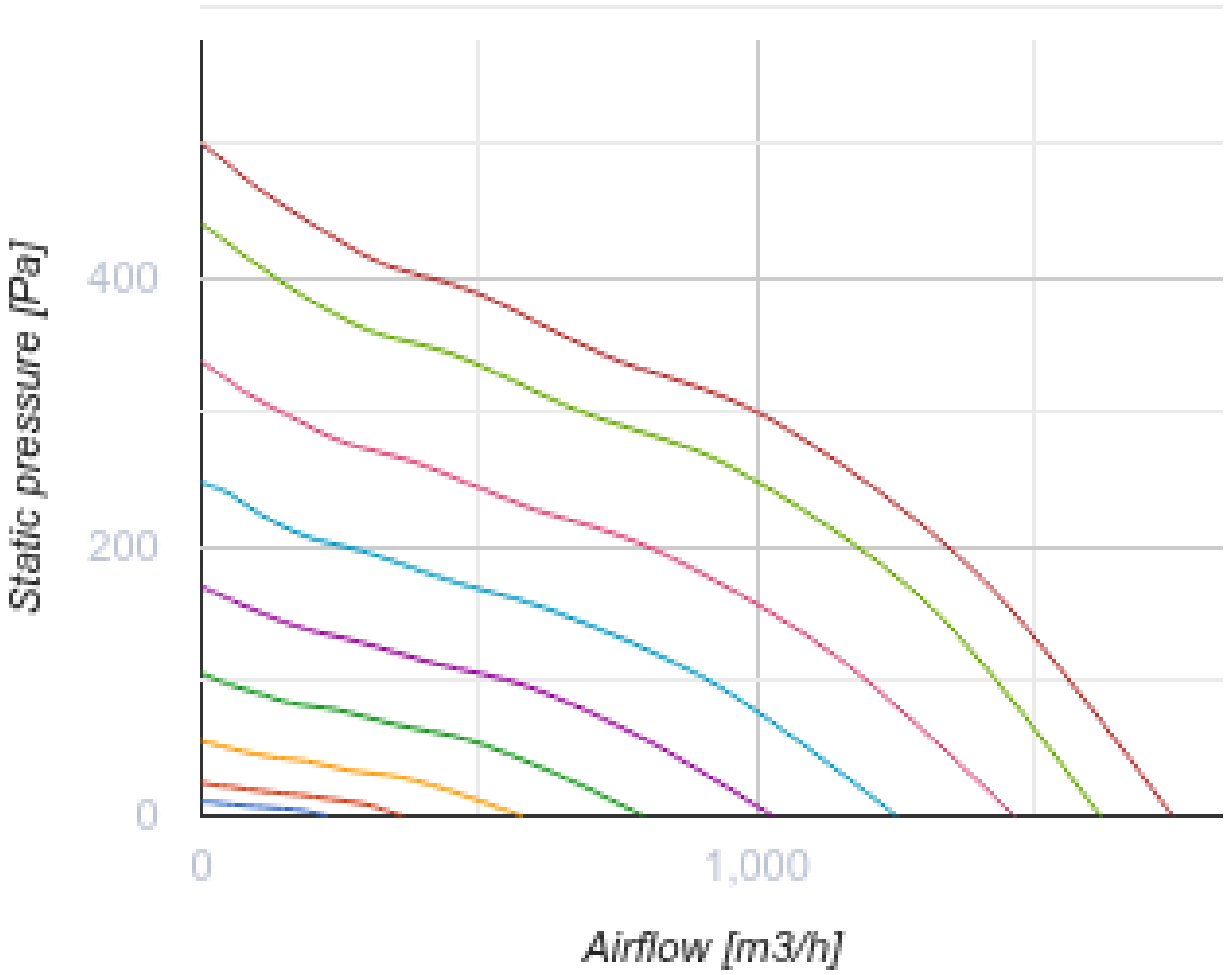
Static pressure [Pa]
400
200
0
0
1,000
Airflow [m3/h]

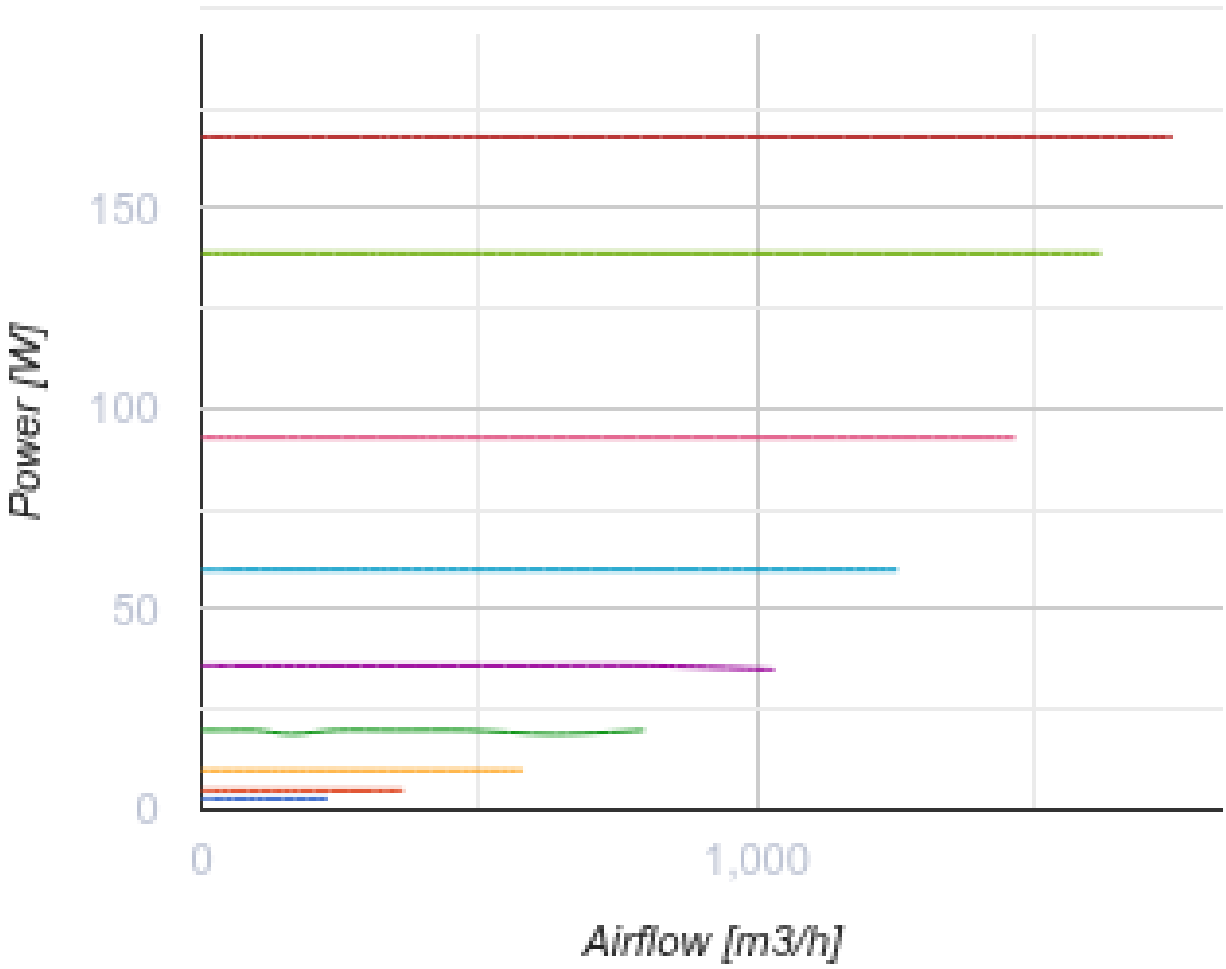

Abmessungen

Ø D	Ø D1	B	L	L1
249	337	389	601	739

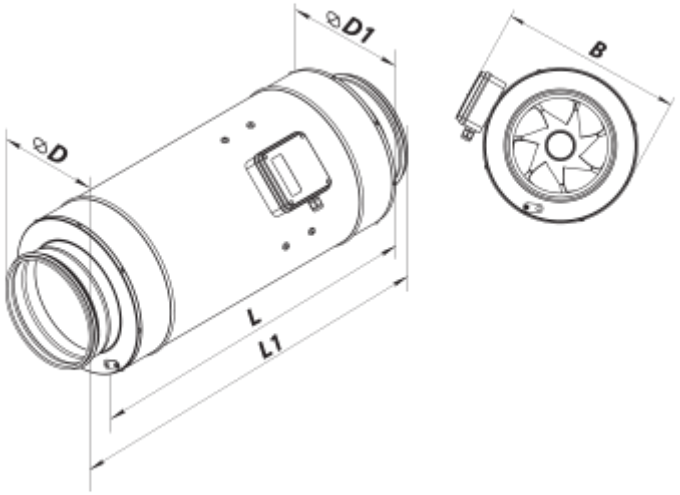

Zubehör

Für runde Kanäle

Produktname	Foto	Beschreibung
SR 250/600		Schalldämpfer aus verzinktem Stahl, gefüllt mit nicht brennbarem schallabsorbierendem Material
SR 250/900		Schalldämpfer aus verzinktem Stahl, gefüllt mit nicht brennbarem schallabsorbierendem Material
SR 250/1200		Schalldämpfer aus verzinktem Stahl, gefüllt mit nicht brennbarem schallabsorbierendem Material
SRP 250/500		Schalldämpfer mit einem internen flexiblen Lüftungsrohr aus mikroperforierter Aluminiumfolie, die mit Polyesterfolie laminiert ist
SRP 250/600		Schalldämpfer mit einem internen flexiblen Lüftungsrohr aus mikroperforierter Aluminiumfolie, die mit Polyesterfolie laminiert ist
SRP 250/750		Schalldämpfer mit einem internen flexiblen Lüftungsrohr aus mikroperforierter Aluminiumfolie, die mit Polyesterfolie laminiert ist
SRP 250/900		Schalldämpfer mit einem internen flexiblen Lüftungsrohr aus mikroperforierter Aluminiumfolie, die mit Polyesterfolie laminiert ist
SRP 250/1200		Schalldämpfer mit einem internen flexiblen Lüftungsrohr aus mikroperforierter Aluminiumfolie, die mit Polyesterfolie laminiert ist
SRP 250/1500		Schalldämpfer mit einem internen flexiblen Lüftungsrohr aus mikroperforierter Aluminiumfolie, die mit Polyesterfolie laminiert ist

SRP 250/2000		Schalldämpfer mit einem internen flexiblen Lüftungsrohr aus mikroperforierter Aluminiumfolie, die mit Polyesterfolie laminiert ist

Für runde Kanäle

Produktname	Foto	Beschreibung
FB 250		Panelfilter mit einem runden Querschnitt
FBV 250		Panelfilter mit großer Filterfläche mit einem runden Querschnitt
FBK 250-4		Taschenfilter mit einem runden Querschnitt
FBK 250-5	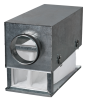	Taschenfilter mit einem runden Querschnitt
FBK 250-7	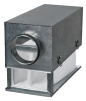	Taschenfilter mit einem runden Querschnitt

Für runde Kanäle

Produktname	Foto	Beschreibung
KOM 250		Rückschlagklappe mit federbelasteten Platten zur Absperrung des Luftstroms in runden Lüftungsrohren
KOMu 250		Rückschlagklappe mit federbelasteten Platten zur Absperrung des Luftstroms in runden Lüftungsrohren
KOM1 250		Selbsttätige Rückschlagklappe zur Absperrung des Luftstroms in runden Lüftungsrohren
KR 250		Luftklappen zur Regelung des Luftstroms in runden Lüftungsrohren
KRV 250		Luftklappen zur automatischen Luftstromregelung in runden Lüftungsrohren

Für runde Kanäle

Produktname	Foto	Beschreibung
VVG 250	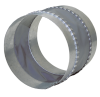	Flexible Anti-Vibrations-Verbinder für Rundrohre

VVGF 250		Flexible Anti-Vibrations-Verbinder mit Flanschen für Rundrohre

Wasser-Heizelemente

Produktname	Foto	Beschreibung
NKV 250-2		Rohr-Warmwasser-Heizregister zur Heizung der Zuluft oder Luftvorwärmer für Lüftungsanlagen mit einem runden Querschnitt
NKV 250-4		Rohr-Warmwasser-Heizregister zur Heizung der Zuluft oder Luftvorwärmer für Lüftungsanlagen mit einem runden Querschnitt

Elektrische Heizelemente

Produktname	Foto	Beschreibung
NK 250-1,2-1		Rohr-Elektro-Heizregister mit einem runden Querschnitt
NK 250-2,0-1		Rohr-Elektro-Heizregister mit einem runden Querschnitt
NK 250-2,4-1		Rohr-Elektro-Heizregister mit einem runden Querschnitt
NK 250-3,0-1		Rohr-Elektro-Heizregister mit einem runden Querschnitt
NK 250-3,6-3		Rohr-Elektro-Heizregister mit einem runden Querschnitt
NK 250-6,0-3		Rohr-Elektro-Heizregister mit einem runden Querschnitt
NK 250-9,0-3		Rohr-Elektro-Heizregister mit einem runden Querschnitt

EC-Motor Drehzahlregler

Produktname	Foto	Beschreibung
R-1/010		EC-motor Drehzahlregler