Boost-I 250 P



Diagonal-Rohrventilatoren im schallgedämmten Gehäusen

- Schalldruckpegel LpA bei 3 m: 45
- Schallgedämmtes Gehäuse
- Steuerung: Eingebauter Drehzahlregler
- Laufradtyp: Halbaxial
- Gehäusematerial: Verzinkter Stahl
- In beliebiger Position

	Maßeinheit	Boost-I 250 P		
Drehzahl	-	1	2	3
Stutzengröße	mm	250		
Phasen	-	1		
Minimale Versorgungsspannung	V	230		
Maximale Versorgungsspannung	V	230		
Netzfrequenz	Hz	50		
Nennleistung	W	144	173	188
Stromaufnahme	A	0.70	0.81	0.84
Maximaler Volumenstrom bei 50 Hz	m³/h	1007	1404	1670
Drehzahl bei 50 Hz	-	2292	2626	2876
Schalldruckpegel LpA bei 3 m	dB(A)	38	43	45
Gewicht	kg	9.8		
Maximale Fördermitteltemperatur	°C	55		
Minimale Fördermitteltemperatur	°C	-25		
Minimale Lufttemperatur der Umgebung	°C	1		
Maximale Lufttemperatur der Umgebung	°C	40		
Schutzart	-	IPX4		
Motorschutzart	-	IP20		
Material des Laufrads	-	Plastik		

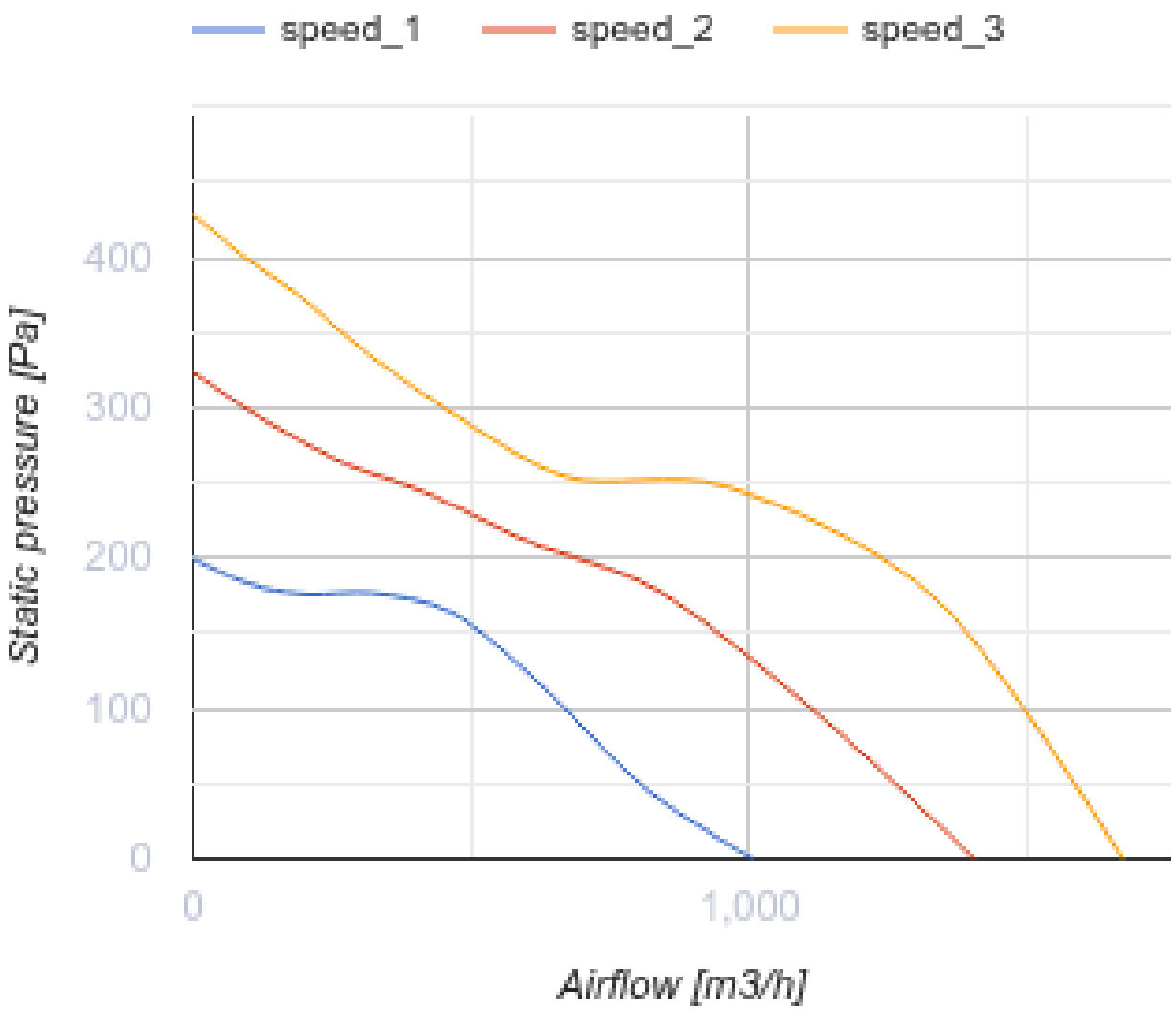
speed_1
speed_2
speed_3
400
300
200
100
0
Static pressure [Pa]
0
1,000
Airflow [m3/h]

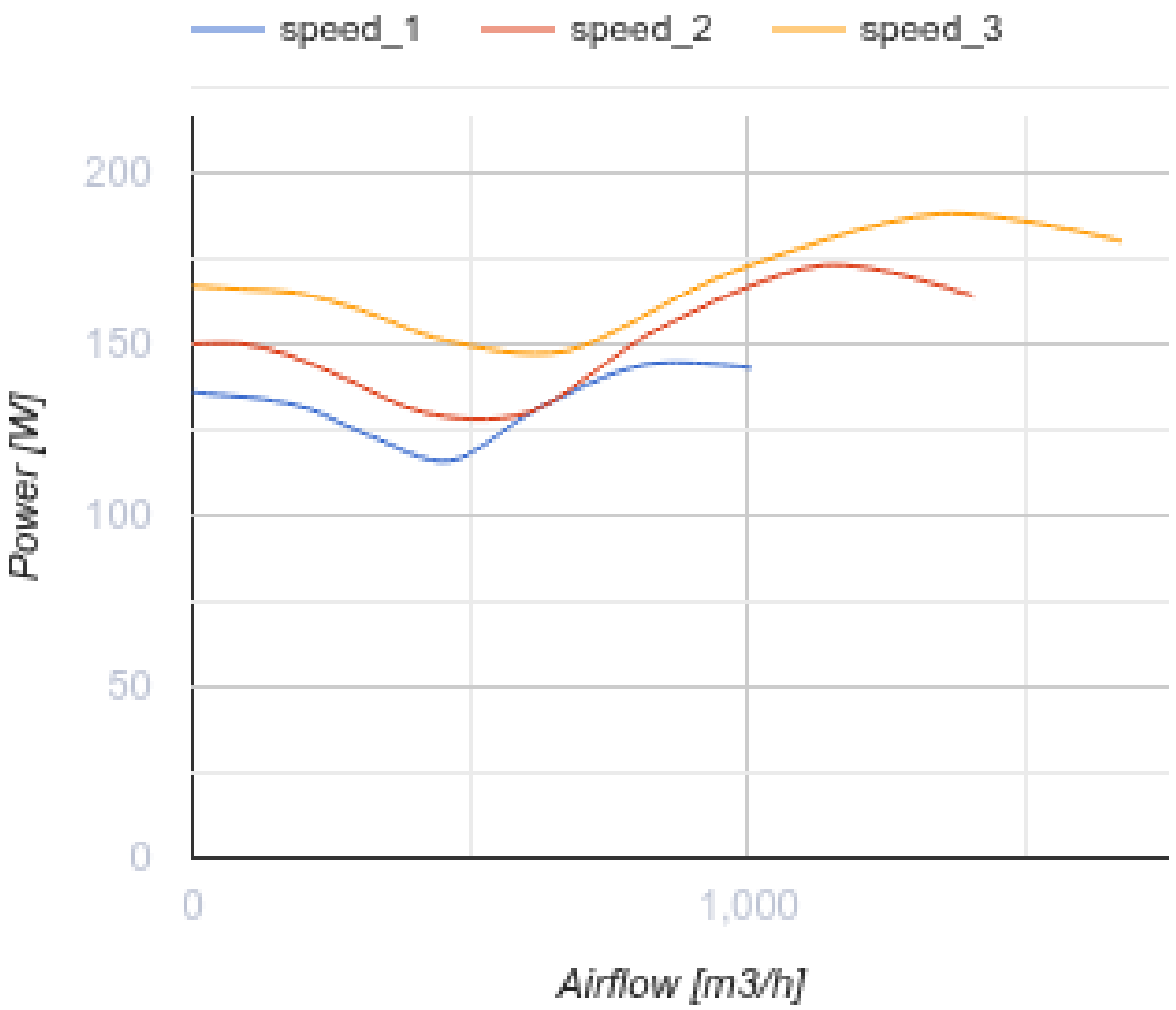

Abmessungen

ØD	ØD1	L	L1	B
249	337	601	739	389

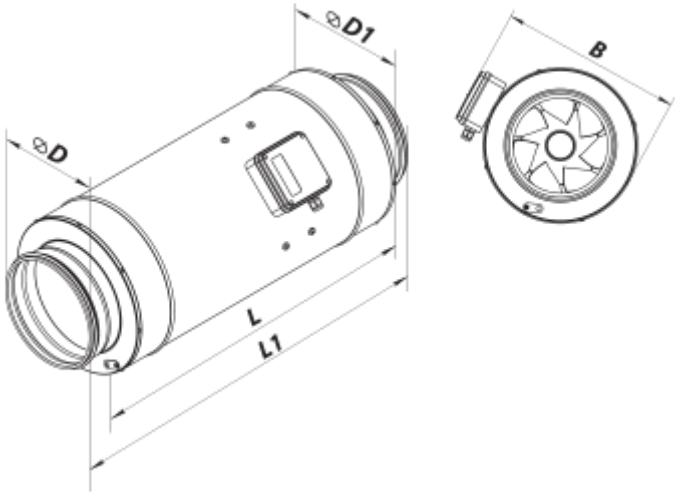

Zubehör

Für runde Kanäle

Produktname	Foto	Beschreibung
SR 250/600		Schalldämpfer aus verzinktem Stahl, gefüllt mit nicht brennbarem schallabsorbierendem Material
SR 250/900		Schalldämpfer aus verzinktem Stahl, gefüllt mit nicht brennbarem schallabsorbierendem Material
SR 250/1200		Schalldämpfer aus verzinktem Stahl, gefüllt mit nicht brennbarem schallabsorbierendem Material
SRF 250/600		Schalldämpfer aus Aluminiumlegierung, gefüllt mit nicht brennbarem schallabsorbierendem Material
SRF 250/900		Schalldämpfer aus Aluminiumlegierung, gefüllt mit nicht brennbarem schallabsorbierendem Material
SRF 250/2000		Schalldämpfer aus Aluminiumlegierung, gefüllt mit nicht brennbarem schallabsorbierendem Material
SRP 250/500		Schalldämpfer mit einem internen flexiblen Lüftungsrohr aus mikroperforierter Aluminiumfolie, die mit Polyesterfolie laminiert ist
SRP 250/600		Schalldämpfer mit einem internen flexiblen Lüftungsrohr aus mikroperforierter Aluminiumfolie, die mit Polyesterfolie laminiert ist
SRP 250/750		Schalldämpfer mit einem internen flexiblen Lüftungsrohr aus mikroperforierter Aluminiumfolie, die mit Polyesterfolie laminiert ist

SRP 250/900		Schalldämpfer mit einem internen flexiblen Lüftungsrohr aus mikroperforierter Aluminiumfolie, die mit Polyesterfolie laminiert ist
SRP 250/1200		Schalldämpfer mit einem internen flexiblen Lüftungsrohr aus mikroperforierter Aluminiumfolie, die mit Polyesterfolie laminiert ist
SRP 250/1500		Schalldämpfer mit einem internen flexiblen Lüftungsrohr aus mikroperforierter Aluminiumfolie, die mit Polyesterfolie laminiert ist
SRP 250/2000		Schalldämpfer mit einem internen flexiblen Lüftungsrohr aus mikroperforierter Aluminiumfolie, die mit Polyesterfolie laminiert ist

Für runde Kanäle

Produktname	Foto	Beschreibung
FB 250		Panelfilter mit einem runden Querschnitt
FBV 250		Panelfilter mit großer Filterfläche mit einem runden Querschnitt
FBK 250-4		Taschenfilter mit einem runden Querschnitt
FBK 250-5	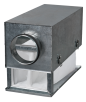	Taschenfilter mit einem runden Querschnitt
FBK 250-7	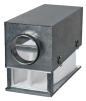	Taschenfilter mit einem runden Querschnitt

Für runde Kanäle

Produktname	Foto	Beschreibung
KOM 250		Rückschlagklappe mit federbelasteten Platten zur Absperrung des Luftstroms in runden Lüftungsrohren
KOMu 250		Rückschlagklappe mit federbelasteten Platten zur Absperrung des Luftstroms in runden Lüftungsrohren
KOM1 250		Selbsttätige Rückschlagklappe zur Absperrung des Luftstroms in runden Lüftungsrohren
KR 250		Luftklappen zur Regelung des Luftstroms in runden Lüftungsrohren

KRV 250		Luftklappen zur automatischen Luftstromregelung in runden Lüftungsrohren

Für runde Kanäle

Produktname	Foto	Beschreibung
VVG 250	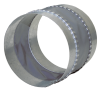	Flexible Anti-Vibrations-Verbinder für Rundrohre
VVGF 250		Flexible Anti-Vibrations-Verbinder mit Flanschen für Rundrohre

Wasser-Heizelemente

Produktname	Foto	Beschreibung
NKV 250-2		Rohr-Warmwasser-Heizregister zur Heizung der Zuluft oder Luftvorwärmer für Lüftungsanlagen mit einem runden Querschnitt
NKV 250-4		Rohr-Warmwasser-Heizregister zur Heizung der Zuluft oder Luftvorwärmer für Lüftungsanlagen mit einem runden Querschnitt

Elektrische Heizelemente

Produktname	Foto	Beschreibung
NK 250-1,2-1		Rohr-Elektro-Heizregister mit einem runden Querschnitt
NK 250-2,0-1		Rohr-Elektro-Heizregister mit einem runden Querschnitt
NK 250-2,4-1		Rohr-Elektro-Heizregister mit einem runden Querschnitt
NK 250-3,0-1		Rohr-Elektro-Heizregister mit einem runden Querschnitt
NK 250-3,6-3		Rohr-Elektro-Heizregister mit einem runden Querschnitt
NK 250-6,0-3		Rohr-Elektro-Heizregister mit einem runden Querschnitt

NK 250-9,0-3		Rohr-Elektro-Heizregister mit einem runden Querschnitt

Thyristor-Drehzahlregler

Produktname	Foto	Beschreibung
RS-1-400		Drehzahlregler
RS-3,0-T		Ein-/Ausschaltung und Drehzahlregelung von spannungsgesteuerten Ventilator-Einphasenmotoren in Lüftungssystemen
RS-5,0-T		Ein-/Ausschaltung und Drehzahlregelung von spannungsgesteuerten Ventilator-Einphasenmotoren in Lüftungssystemen
RS-10,0-T		Ein-/Ausschaltung und Drehzahlregelung von spannungsgesteuerten Ventilator-Einphasenmotoren in Lüftungssystemen

Drehzahlregler

Produktname	Foto	Beschreibung
RS-1,5-PS		Ein-/Ausschaltung und Drehzahlregelung von spannungsgesteuerten Ventilator-Einphasenmotoren in Lüftungssystemen
RS-2,5-PS		Ein-/Ausschaltung und Drehzahlregelung von spannungsgesteuerten Ventilator-Einphasenmotoren in Lüftungssystemen
RS-4,0-PS		Ein-/Ausschaltung und Drehzahlregelung von spannungsgesteuerten Ventilator-Einphasenmotoren in Lüftungssystemen

Drehzahlschalter

Produktname	Foto	Beschreibung

Ecodesign

Warenzeichen	Vents
Modell	Boost-I 250 P
Antriebsart	Integrierter VSD
Typ des Wärmerückgewinnungssystems	Nicht vorhanden
Statischer Druck bei Nennvolumenstrom (Pa)	248
Maximale externe Leckagerate (%)	2.7
Statische Effizienz (%)	39.5
Anlagentyp	NRVU UVU
Effektive Eingangsleistung (kW)	0.17
Schallleistungspegel (dB(A))	58