Boost-I 315 EC Un



Diagonal-Rohrventilatoren in schallgedämmten Gehäusen

- Schalldruckpegel LpA bei 3 m: 47
- Schallgedämmtes Gehäuse
- Steuerung: Drehzahlregler
- Laufradtyp: Halbaxial
- Gehäusematerial: Verzinkter Stahl
- In beliebiger Position
- Temperatursensor: Extern

	Maßeinheit	Boost-I 315 EC Un
Stutzengröße	mm	315
Phasen	-	1
Minimale Versorgungsspannung	V	230
Maximale Versorgungsspannung	V	230
Netzfrequenz	Hz	50/60
Nennleistung	W	353
Stromaufnahme	A	1.56
Maximaler Volumenstrom bei 50 Hz	m³/h	3090
Drehzahl bei 50 Hz	-	2470
Schalldruckpegel LpA bei 3 m	dB(A)	47
Gewicht	kg	20.7
Maximale Fördermitteltemperatur	°C	55
Minimale Fördermitteltemperatur	°C	-25
Minimale Lufttemperatur der Umgebung	°C	1
Maximale Lufttemperatur der Umgebung	°C	40
Schutzart	-	IPX4
Motorschutzart	-	IP44
Material des Laufrads	-	Plastik

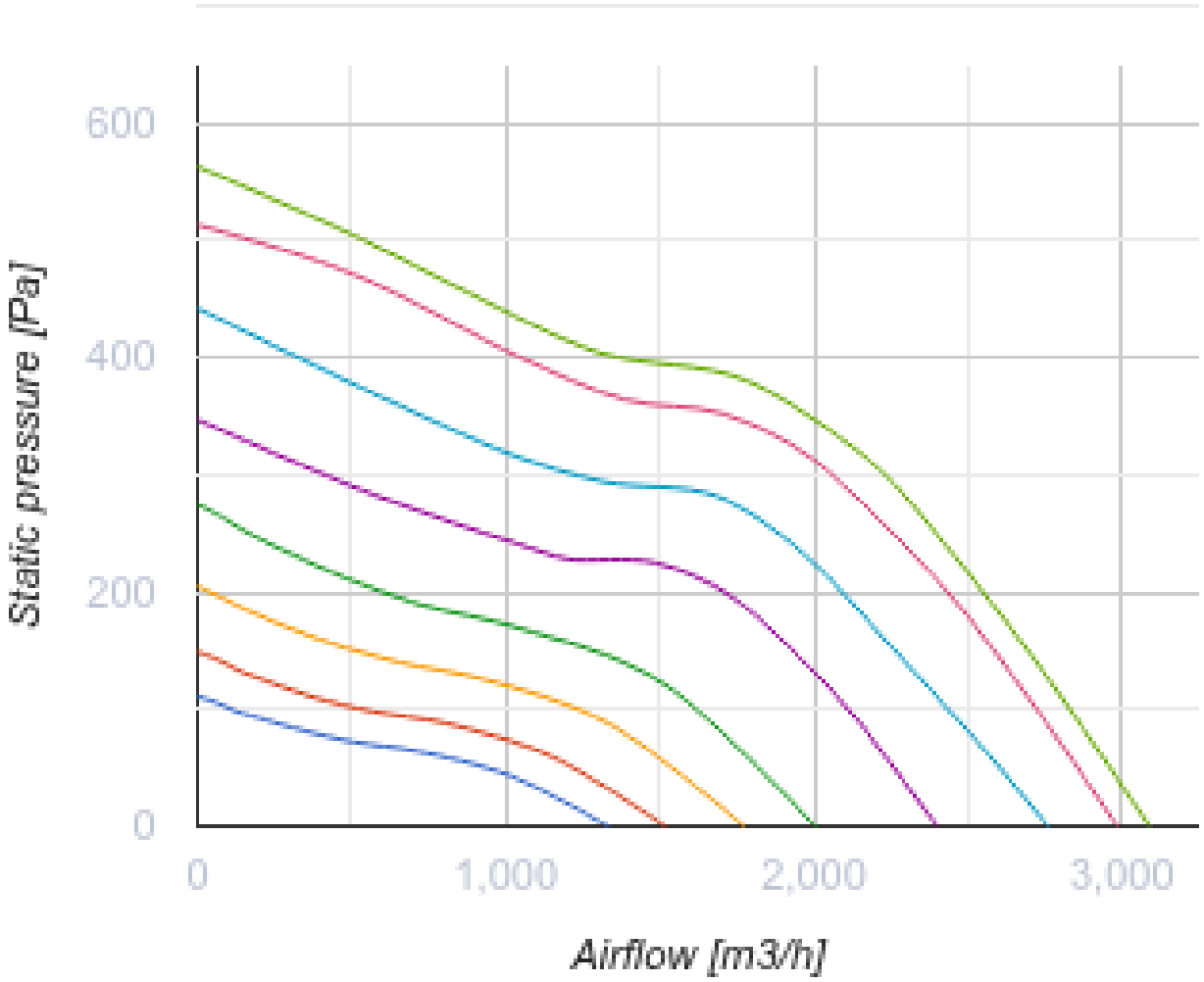
600
400
200
0
Static pressure [Pa]
0
1,000
2,000
3,000
Airflow [m3/h]

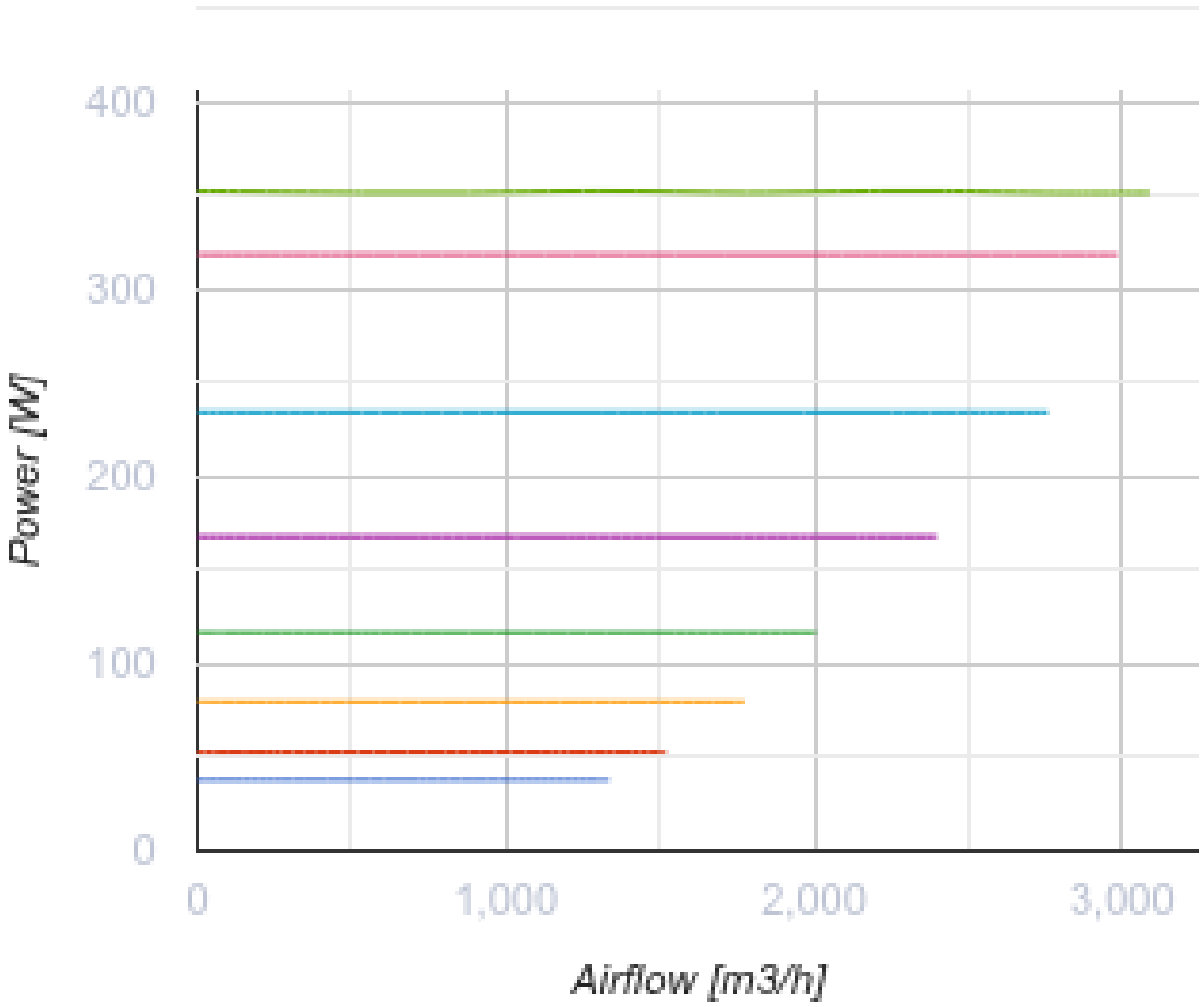

Abmessungen

Ø D	Ø D1	B	L	L1
314	412	468	601	739

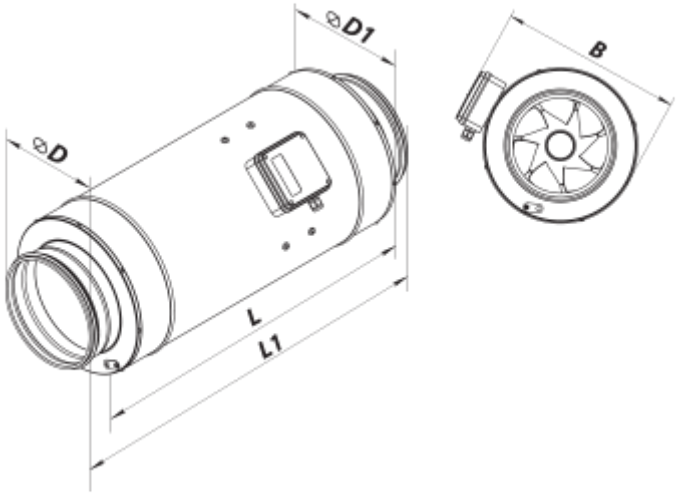

Zubehör

Für runde Kanäle

Produktname	Foto	Beschreibung
SR 315/600		Schalldämpfer aus verzinktem Stahl, gefüllt mit nicht brennbarem schallabsorbierendem Material
SR 315/900		Schalldämpfer aus verzinktem Stahl, gefüllt mit nicht brennbarem schallabsorbierendem Material
SR 315/1200		Schalldämpfer aus verzinktem Stahl, gefüllt mit nicht brennbarem schallabsorbierendem Material
SRF 315/900		Schalldämpfer aus Aluminiumlegierung, gefüllt mit nicht brennbarem schallabsorbierendem Material
SRF 315/2000		Schalldämpfer aus Aluminiumlegierung, gefüllt mit nicht brennbarem schallabsorbierendem Material
SRP 315/500		Schalldämpfer mit einem internen flexiblen Lüftungsrohr aus mikroperforierter Aluminiumfolie, die mit Polyesterfolie laminiert ist
SRP 315/600		Schalldämpfer mit einem internen flexiblen Lüftungsrohr aus mikroperforierter Aluminiumfolie, die mit Polyesterfolie laminiert ist
SRP 315/750		Schalldämpfer mit einem internen flexiblen Lüftungsrohr aus mikroperforierter Aluminiumfolie, die mit Polyesterfolie laminiert ist
SRP 315/900		Schalldämpfer mit einem internen flexiblen Lüftungsrohr aus mikroperforierter Aluminiumfolie, die mit Polyesterfolie laminiert ist

SRP 315/1200		Schalldämpfer mit einem internen flexiblen Lüftungsrohr aus mikroperforierter Aluminiumfolie, die mit Polyesterfolie laminiert ist
SRP 315/1500		Schalldämpfer mit einem internen flexiblen Lüftungsrohr aus mikroperforierter Aluminiumfolie, die mit Polyesterfolie laminiert ist
SRP 315/2000		Schalldämpfer mit einem internen flexiblen Lüftungsrohr aus mikroperforierter Aluminiumfolie, die mit Polyesterfolie laminiert ist

Für runde Kanäle

Produktname	Foto	Beschreibung
FB 315		Panelfilter mit einem runden Querschnitt
FBV 315		Panelfilter mit großer Filterfläche mit einem runden Querschnitt
FBK 315-4	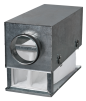	Taschenfilter mit einem runden Querschnitt
FBK 315-5		Taschenfilter mit einem runden Querschnitt
FBK 315-7		Taschenfilter mit einem runden Querschnitt

Für runde Kanäle

Produktname	Foto	Beschreibung
KOM 315		Rückschlagklappe mit federbelasteten Platten zur Absperrung des Luftstroms in runden Lüftungsrohren
KOMu 315		Rückschlagklappe mit federbelasteten Platten zur Absperrung des Luftstroms in runden Lüftungsrohren
KOM1 315		Selbsttätige Rückschlagklappe zur Absperrung des Luftstroms in runden Lüftungsrohren
KR 315		Luftklappen zur Regelung des Luftstroms in runden Lüftungsrohren

KRV 315		Luftklappen zur automatischen Luftstromregelung in runden Lüftungsrohren

Für runde Kanäle

Produktname	Foto	Beschreibung
VVG 315	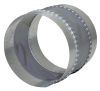	Flexible Anti-Vibrations-Verbinder für Rundrohre

Wasser-Heizelemente

Produktname	Foto	Beschreibung
NKV 315-2		Rohr-Warmwasser-Heizregister zur Heizung der Zuluft oder Luftvorwärmer für Lüftungsanlagen mit einem runden Querschnitt
NKV 315-4		Rohr-Warmwasser-Heizregister zur Heizung der Zuluft oder Luftvorwärmer für Lüftungsanlagen mit einem runden Querschnitt

Elektrische Heizelemente

Produktname	Foto	Beschreibung
NK 315-1,2-1		Rohr-Elektro-Heizregister mit einem runden Querschnitt
NK 315-2,0-1		Rohr-Elektro-Heizregister mit einem runden Querschnitt
NK 315-2,4-1		Rohr-Elektro-Heizregister mit einem runden Querschnitt
NK 315-3,6-3		Rohr-Elektro-Heizregister mit einem runden Querschnitt
NK 315-6,0-3		Rohr-Elektro-Heizregister mit einem runden Querschnitt
NK 315-9,0-3		Rohr-Elektro-Heizregister mit einem runden Querschnitt

EC-Motor Drehzahlregler

Produktname	Foto	Beschreibung

R-1/010		EC-motor Drehzahlregler

Ecodesign

Warenzeichen	Vents
Modell	Boost-I 315 EC Un
Antriebsart	Integrierter VSD
Typ des Wärmerückgewinnungssystems	Nicht vorhanden
Statischer Druck bei Nennvolumenstrom (Pa)	0
Maximale externe Leckagerate (%)	0
Statische Effizienz (%)	0
Anlagentyp	NRVU UVU
Effektive Eingangsleistung (kW)	0
Schallleistungspegel (dB(A))	0