Boost-I 355 EC P



Diagonal-Rohrventilatoren in schallgedämmten Gehäusen

- Schalldruckpegel LpA bei 3 m: 48
- Schallgedämmtes Gehäuse
- Steuerung: Eingebauter Drehzahlregler
- Laufradtyp: Halbaxial
- Gehäusematerial: Verzinkter Stahl
- In beliebiger Position

	Maßeinheit	Boost-I 355 EC P
Stutzengröße	mm	355
Phasen	-	1
Minimale Versorgungsspannung	V	230
Maximale Versorgungsspannung	V	230
Netzfrequenz	Hz	50/60
Nennleistung	W	353
Stromaufnahme	A	1.56
Maximaler Volumenstrom bei 50 Hz	m³/h	3500
Drehzahl bei 50 Hz	-	2470
Schalldruckpegel LpA bei 3 m	dB(A)	48
Gewicht	kg	20.7
Maximale Fördermitteltemperatur	°C	55
Minimale Fördermitteltemperatur	°C	-25
Minimale Lufttemperatur der Umgebung	°C	1
Maximale Lufttemperatur der Umgebung	°C	40
Schutzart	-	IPX4
Motorschutzart	-	IP44
Material des Laufrads	-	Plastik

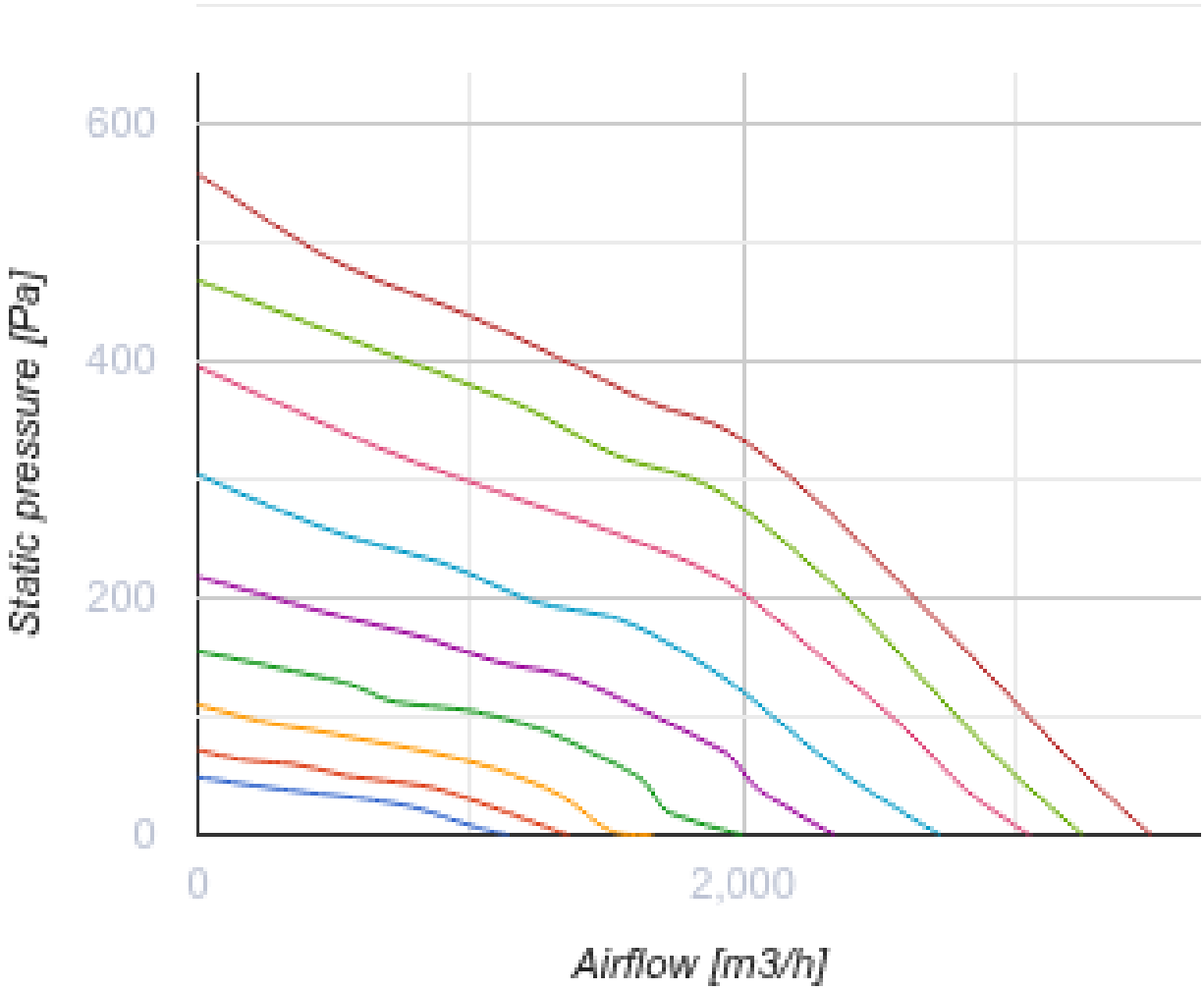
600
400
200
0
Static pressure [Pa]
0
2,000
Airflow [m3/h]

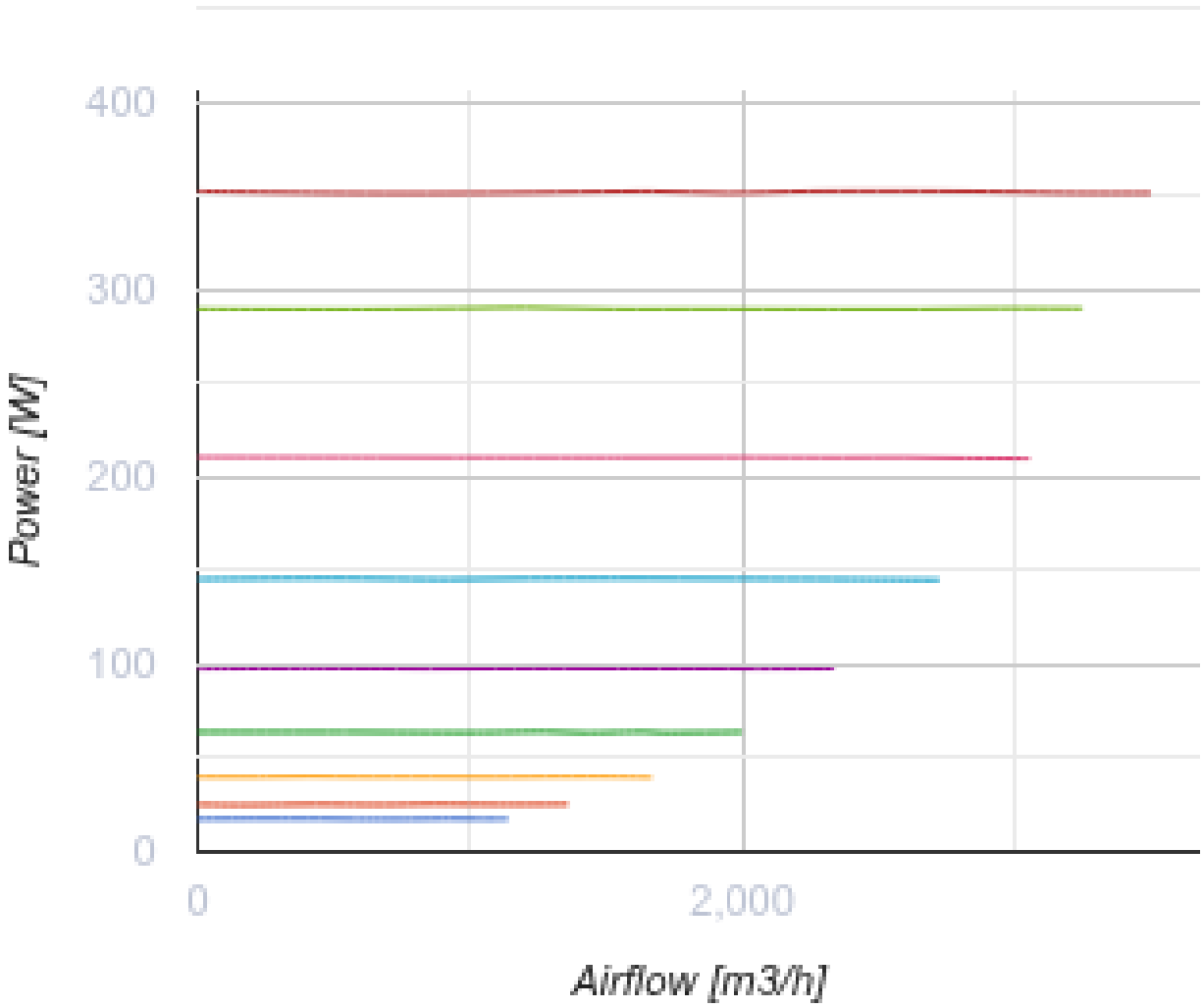

Abmessungen

Ø D	Ø D1	B	L	L1
354	412	471	601	739

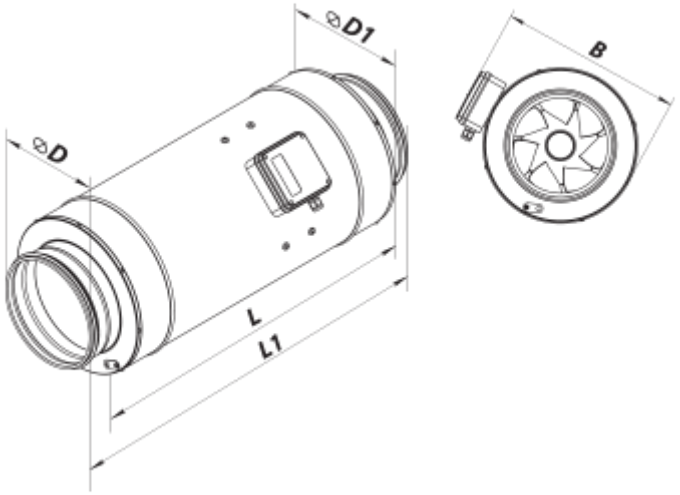

Zubehör

Für runde Kanäle

Produktname	Foto	Beschreibung
SR 355/600		Schalldämpfer aus verzinktem Stahl, gefüllt mit nicht brennbarem schallabsorbierendem Material
SR 355/900		Schalldämpfer aus verzinktem Stahl, gefüllt mit nicht brennbarem schallabsorbierendem Material
SR 355/1200		Schalldämpfer aus verzinktem Stahl, gefüllt mit nicht brennbarem schallabsorbierendem Material

Für runde Kanäle

Produktname	Foto	Beschreibung
KOM1 355		Selbsttätige Rückschlagklappe zur Absperrung des Luftstroms in runden Lüftungsrohren
KR 355		Luftklappen zur Regelung des Luftstroms in runden Lüftungsrohren
KRV 355		Luftklappen zur automatischen Luftstromregelung in runden Lüftungsrohren

Für runde Kanäle

Produktname	Foto	Beschreibung

VVG 355	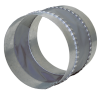	Flexible Anti-Vibrations-Verbinder für Rundrohre

EC-Motor Drehzahlregler

Produktname	Foto	Beschreibung
R-1/010		EC-motor Drehzahlregler

Ecodesign

Warenzeichen	Vents
Modell	Boost-I 355 EC P
Antriebsart	Integrierter VSD
Typ des Wärmerückgewinnungssystems	Nicht vorhanden
Statischer Druck bei Nennvolumenstrom (Pa)	0
Maximale externe Leckagerate (%)	0
Statische Effizienz (%)	0
Anlagentyp	NRVU UVU
Schallleistungspegel (dB(A))	0
Effektive Eingangsleistung (kW)	0