Boost-I 355 R

Diagonal-Rohrventilatoren im schallgedämmten Gehäusen

- Schalldruckpegel LpA bei 3 m: 1470
- Schallgedämmtes Gehäuse
- Laufradtyp: Halbaxial
- Gehäusematerial: Verzinkter Stahl
- In beliebiger Position
- Stromkabel mit Netzstecker



	Maßeinheit	Boost-I 355 R		
Drehzahl	-	1	2	3
Stutzengröße	mm	355		
Phasen	-	1		
Minimale Versorgungsspannung	V	230		
Maximale Versorgungsspannung	V	230		
Netzfrequenz	Hz	50		
Nennleistung	W	126	131	150
Stromaufnahme	A	0.60	0.58	0.66
Maximaler Volumenstrom bei 50 Hz	m³/h	1986	2170	2360
Drehzahl bei 50 Hz	-	1350	1400	1470
Schalldruckpegel LpA bei 3 m	dB(A)	1350	1400	1470
Gewicht	kg	20.7		
Maximale Fördermitteltemperatur	°C	55		
Minimale Fördermitteltemperatur	°C	-25		
Minimale Lufttemperatur der Umgebung	°C	1		
Maximale Lufttemperatur der Umgebung	°C	40		
Schutzart	-	IPX4		
Motorschutzart	-	IP20		
Material des Laufrads	-	Plastik		

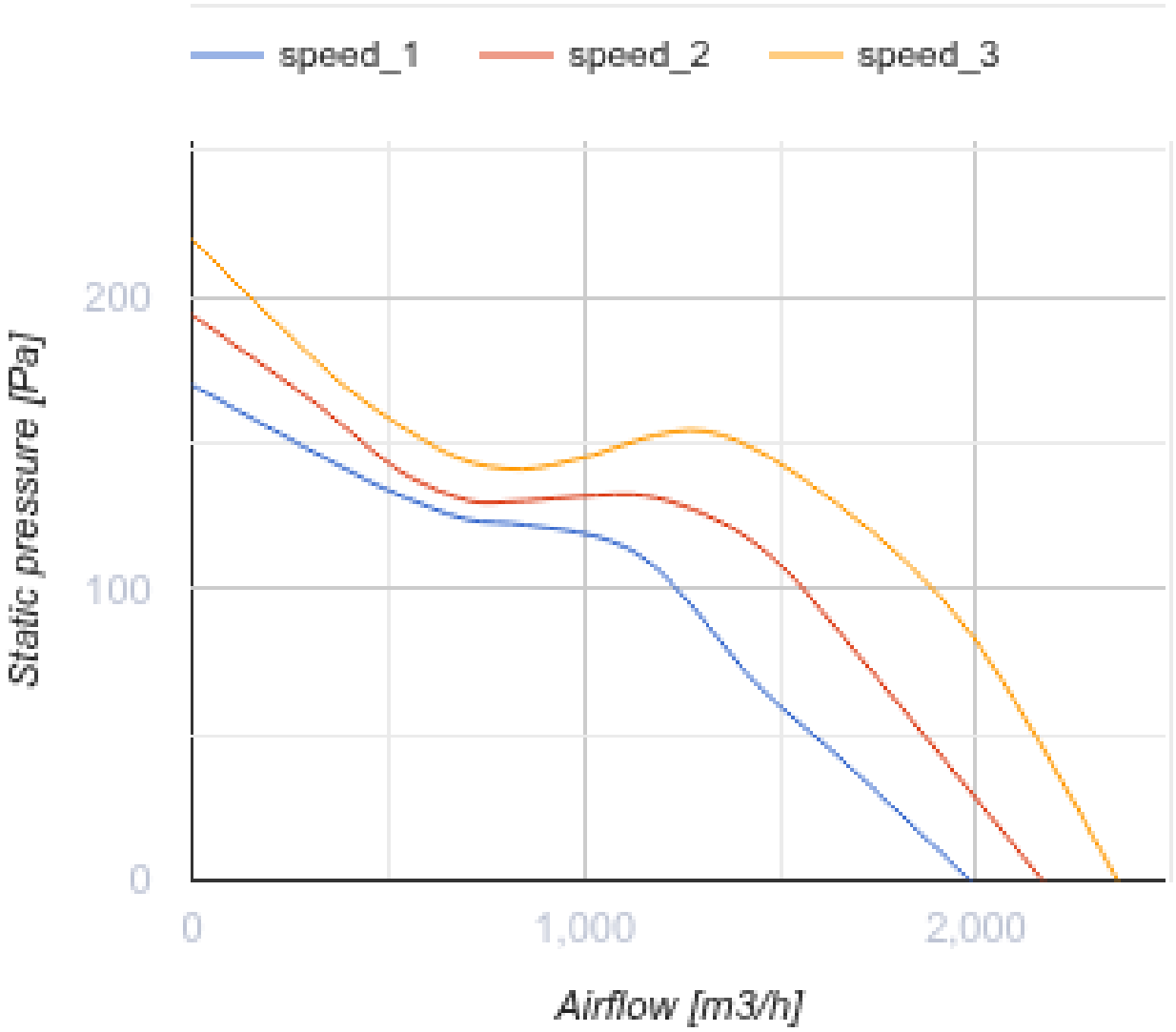
speed_1
speed_2
speed_3
200
100
0
Static pressure [Pa]
0
1,000
2,000
Airflow [m3/h]

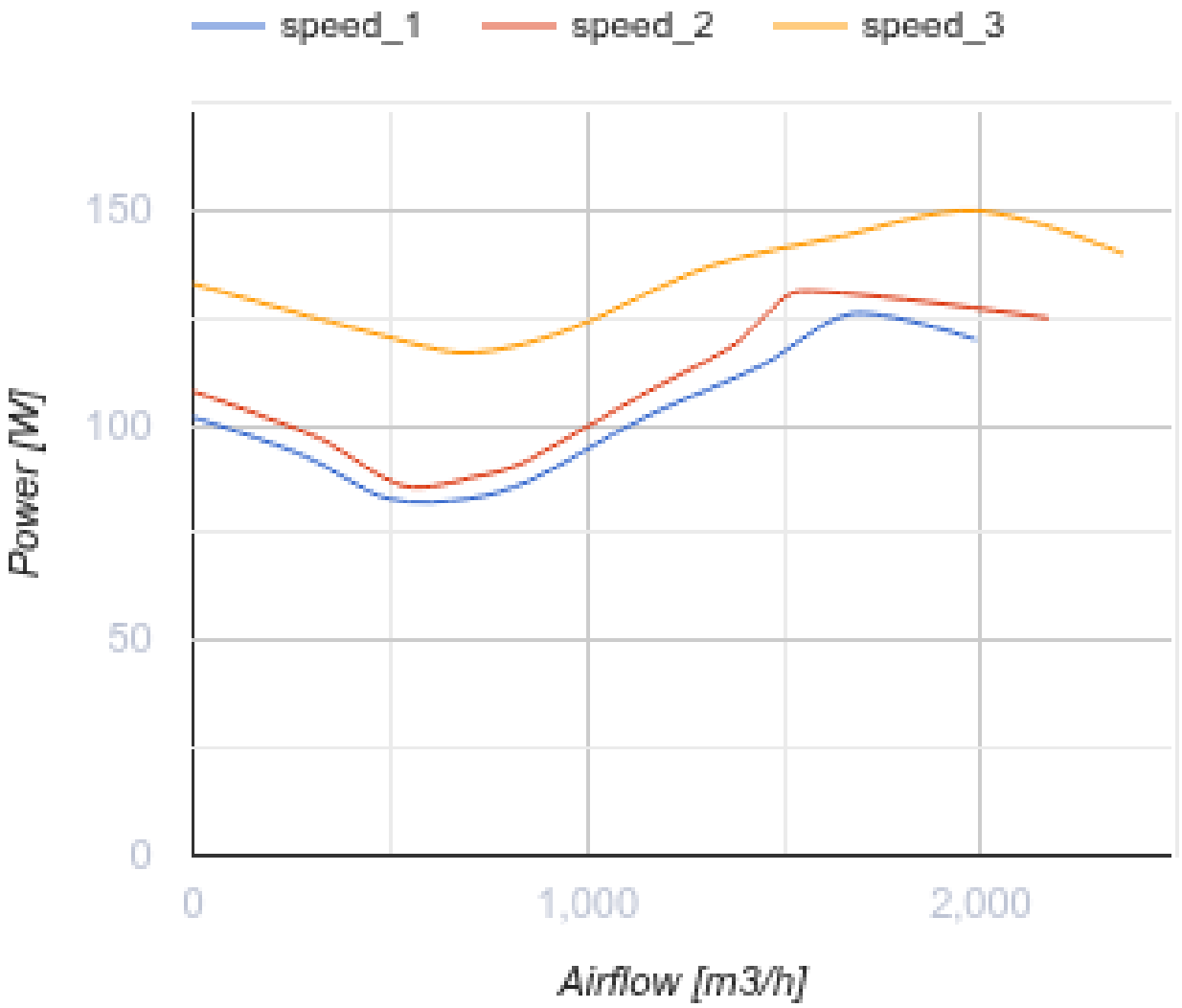

Abmessungen

Ø D	Ø D1	B	L	L1
354	412	471	601	739

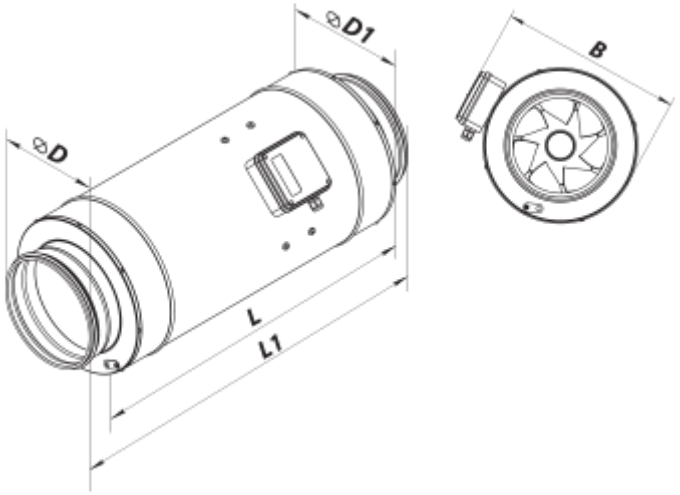

Zubehör

Für runde Kanäle

Produktname	Foto	Beschreibung
SR 355/600		Schalldämpfer aus verzinktem Stahl, gefüllt mit nicht brennbarem schallabsorbierendem Material
SR 355/900		Schalldämpfer aus verzinktem Stahl, gefüllt mit nicht brennbarem schallabsorbierendem Material
SR 355/1200		Schalldämpfer aus verzinktem Stahl, gefüllt mit nicht brennbarem schallabsorbierendem Material

Für runde Kanäle

Produktname	Foto	Beschreibung
KOM1 355		Selbsttätige Rückschlagklappe zur Absperrung des Luftstroms in runden Lüftungsrohren
KR 355		Luftklappen zur Regelung des Luftstroms in runden Lüftungsrohren
KRV 355		Luftklappen zur automatischen Luftstromregelung in runden Lüftungsrohren

Für runde Kanäle

Produktname	Foto	Beschreibung

VVG 355	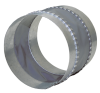	Flexible Anti-Vibrations-Verbinder für Rundrohre

Thyristor-Drehzahlregler

Produktname	Foto	Beschreibung
RS-1-400		Drehzahlregler
RS-3,0-T		Ein-/Ausschaltung und Drehzahlregelung von spannungsgesteuerten Ventilator-Einphasenmotoren in Lüftungssystemen
RS-5,0-T		Ein-/Ausschaltung und Drehzahlregelung von spannungsgesteuerten Ventilator-Einphasenmotoren in Lüftungssystemen
RS-10,0-T		Ein-/Ausschaltung und Drehzahlregelung von spannungsgesteuerten Ventilator-Einphasenmotoren in Lüftungssystemen

Drehzahlregler

Produktname	Foto	Beschreibung
RS-1,5-PS		Ein-/Ausschaltung und Drehzahlregelung von spannungsgesteuerten Ventilator-Einphasenmotoren in Lüftungssystemen
RS-2,5-PS		Ein-/Ausschaltung und Drehzahlregelung von spannungsgesteuerten Ventilator-Einphasenmotoren in Lüftungssystemen
RS-4,0-PS		Ein-/Ausschaltung und Drehzahlregelung von spannungsgesteuerten Ventilator-Einphasenmotoren in Lüftungssystemen

Drehzahlschalter

Produktname	Foto	Beschreibung

Ecodesign

Warenzeichen	Vents
Modell	Boost-I 355 R
Antriebsart	Integrierter VSD
Typ des Wärmerückgewinnungssystems	Nicht vorhanden
Statischer Druck bei Nennvolumenstrom (Pa)	0
Maximale externe Leckagerate (%)	0
Statische Effizienz (%)	0
Anlagentyp	NRVU UVU
Effektive Eingangsleistung (kW)	0
Schallleistungspegel (dB(A))	0