Boost-I 400 EC P



Diagonal-Rohrventilatoren in schallgedämmten Gehäusen

- Schalldruckpegel LpA bei 3 m: 49
- Schallgedämmtes Gehäuse
- Steuerung: Eingebauter Drehzahlregler
- Laufradtyp: Halbaxial
- Gehäusematerial: Verzinkter Stahl
- In beliebiger Position

	Maßeinheit	Boost-I 400 EC P
Stutzengröße	mm	400
Phasen	-	1
Minimale Versorgungsspannung	V	230
Maximale Versorgungsspannung	V	230
Netzfrequenz	Hz	50/60
Nennleistung	W	726
Stromaufnahme	A	4.8
Maximaler Volumenstrom bei 50 Hz	m³/h	5415
Drehzahl bei 50 Hz	-	2580
Schalldruckpegel LpA bei 3 m	dB(A)	49
Gewicht	kg	22.8
Maximale Fördermitteltemperatur	°C	55
Minimale Fördermitteltemperatur	°C	-25
Minimale Lufttemperatur der Umgebung	°C	1
Maximale Lufttemperatur der Umgebung	°C	40
Schutzart	-	IPX4
Motorschutzart	-	IP44
Material des Laufrads	-	Plastik

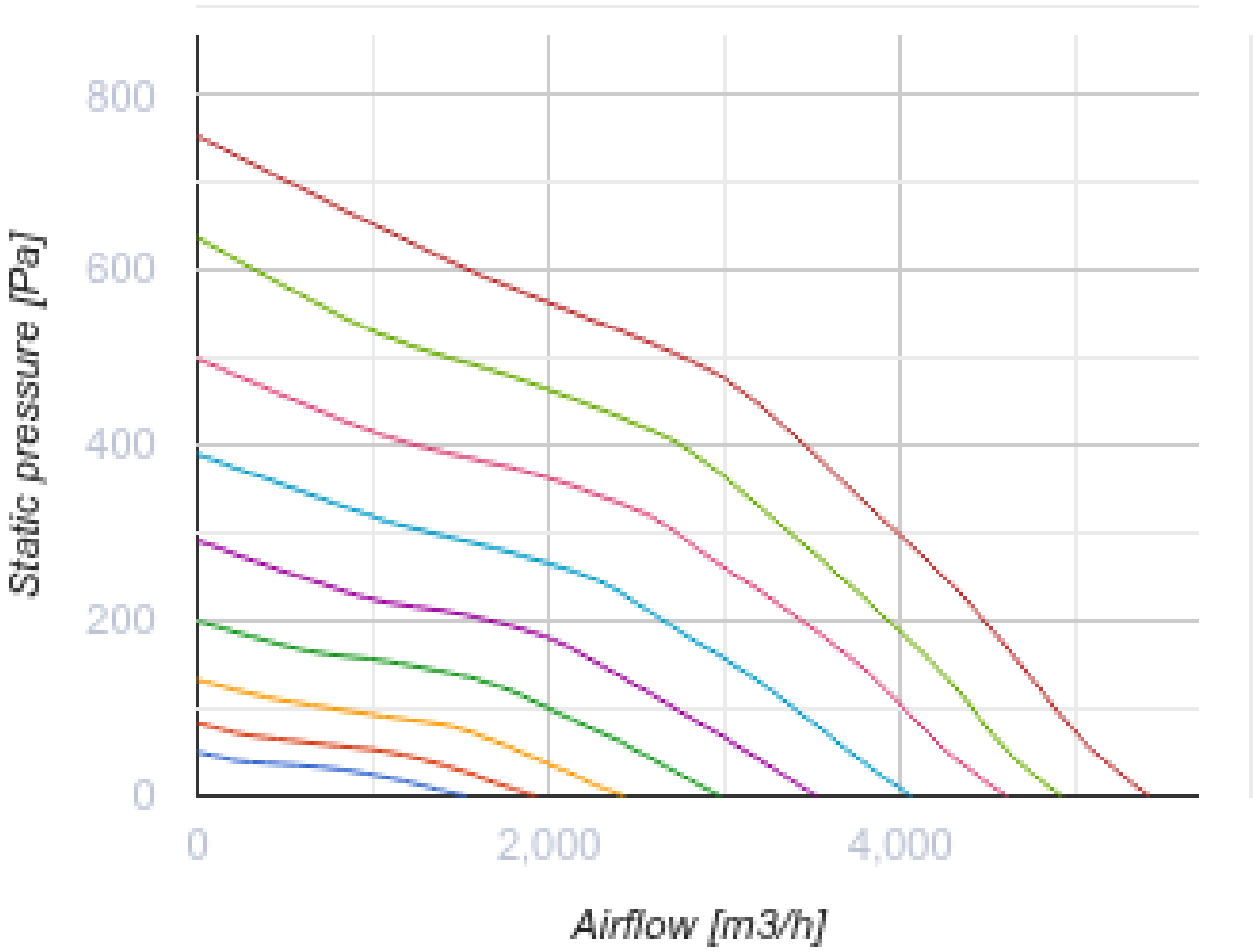
800
600
400
200
0
Static pressure [Pa]
0
2,000
4,000
Airflow [m3/h]

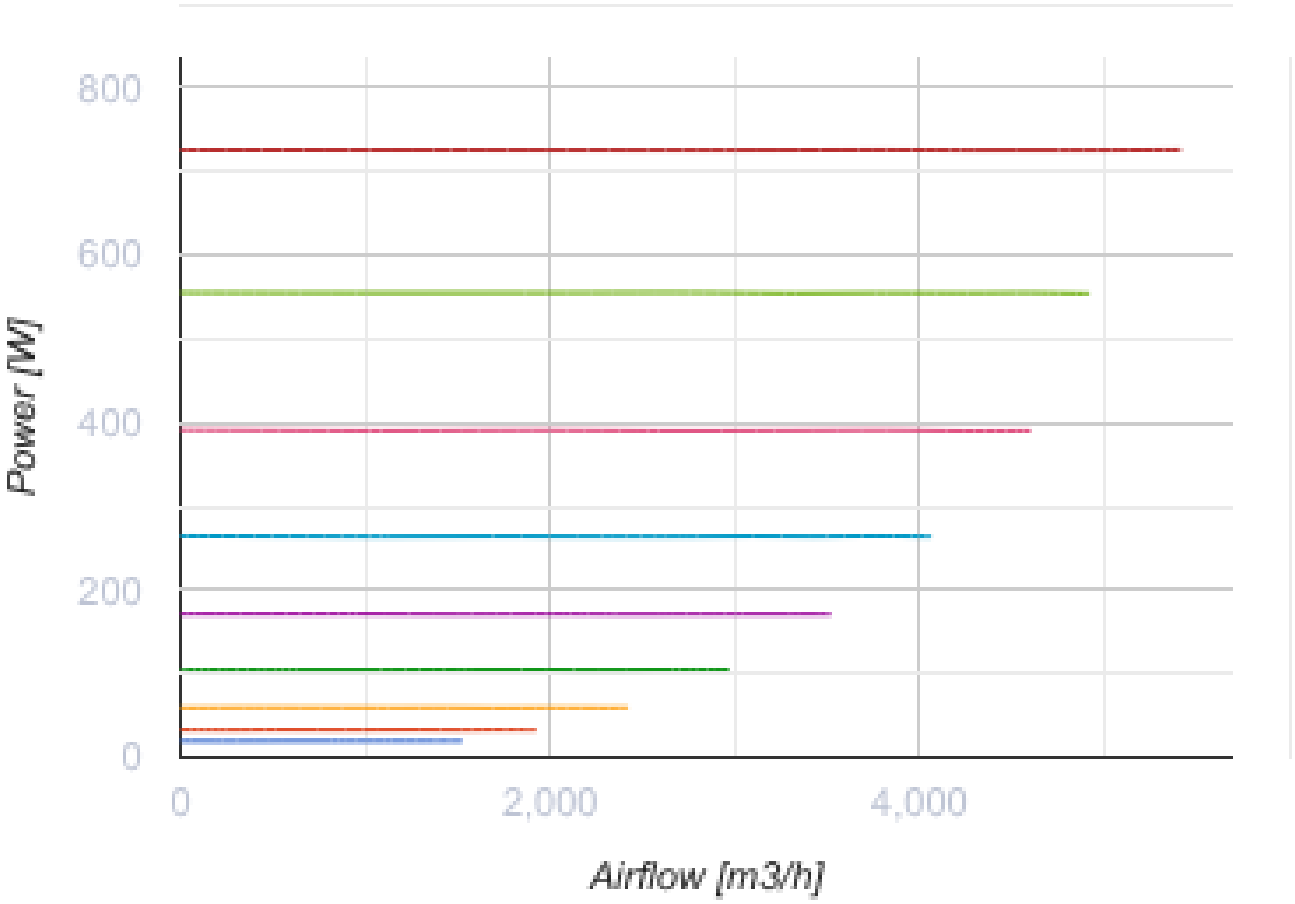

Abmessungen

Ø D	Ø D1	B	L	L1
399	460	517	648	785

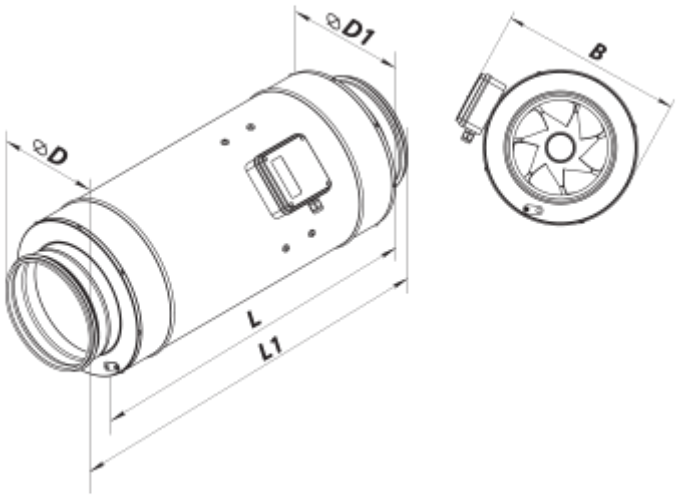

Zubehör

Für runde Kanäle

Produktname	Foto	Beschreibung
SR 400/900		Schalldämpfer aus verzinktem Stahl, gefüllt mit nicht brennbarem schallabsorbierendem Material
SR 400/1200		Schalldämpfer aus verzinktem Stahl, gefüllt mit nicht brennbarem schallabsorbierendem Material

Für runde Kanäle

Produktname	Foto	Beschreibung
KR 400		Luftklappen zur Regelung des Luftstroms in runden Lüftungsrohren
KRV 400		Luftklappen zur automatischen Luftstromregelung in runden Lüftungsrohren

Für runde Kanäle

Produktname	Foto	Beschreibung
VVG 400	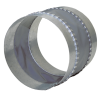	Flexible Anti-Vibrations-Verbinder für Rundrohre
VVGF 400		Flexible Anti-Vibrations-Verbinder mit Flanschen für Rundrohre

EC-Motor Drehzahlregler

Produktname	Foto	Beschreibung
R-1/010		EC-motor Drehzahlregler

Ecodesign

Warenzeichen	Vents
Modell	Boost-I 400 EC P
Antriebsart	Integrierter VSD
Typ des Wärmerückgewinnungssystems	Nicht vorhanden
Statischer Druck bei Nennvolumenstrom (Pa)	0
Maximale externe Leckagerate (%)	0
Statische Effizienz (%)	0
Anlagentyp	NRVU UVU
Effektive Eingangsleistung (kW)	0
Schallleistungspegel (dB(A))	0