CBF 150 DC TP

Deckenventilatoren für Badezimmer

- Max. Förderleistung: 254
- Schalldruckpegel LpA @ 3 m: 29
- Motortyp: DC
- Steuerung: Built-in control panel
- Gehäusematerial: Galvanized steel
- Rückströmungsschutz: Backdraft damper
- Bewegungssensor
- Timer: Turn off timer

	Maßeinheit	CBF 150 DC TP
Luftkanalgröße	mm	150
Phasen	-	1
Versorgungsspannung min	V	120
Versorgungsspannung max	V	240
Frequenz der Netzversorgung	Hz	50/60
Leistung	W	26
Stromaufnahme	A	0.24
Max. Förderleistung	m^3/h	254
Schalldruckpegel LpA @ 3 m	dB(A)	29
Gewicht	kg	5.1
Ambientlufttemperatur, min	°C	1
Ambientlufttemperatur, max	°C	40
Schutzart	-	IPX2

Abmessungen

D	L1	A	B	C	E	H	h
149	50	330	258	260	395	188	18

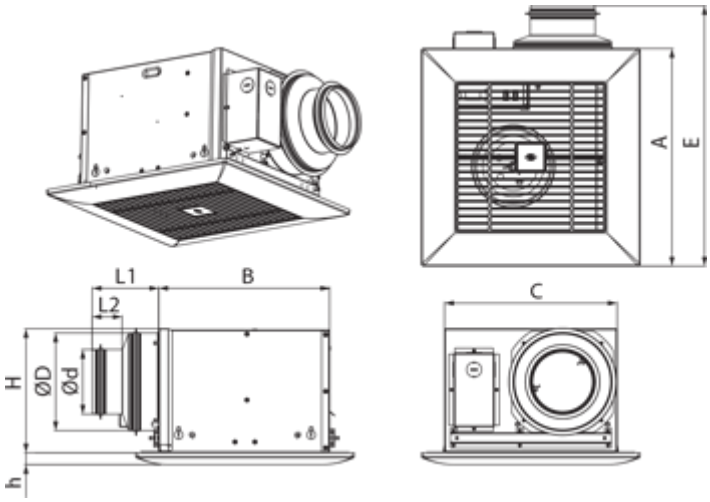

Zubehör

Drehzahlschalter

Produktname	Foto	Beschreibung
P2-10		Ein-/Ausschaltung und Drehzahlschaltung der mehrstufigen Ventilatoren

Sonstiges Zubehör

Produktname	Foto	Beschreibung
MV 152 bVs N		Metallhauben für Be- und Entlüftung
MV 152 V ASA		Lüftungshauben für Be- und Entlüftung

Flexible Rohre

Produktname	Foto	Beschreibung
Polyvent 660		Flexible ungedämmte Lüftungsrohre aus PVC-Folie (65 µm) mit Federstahlspirale

Sonstiges Zubehör

Produktname	Foto	Beschreibung
CB 60-165		Die Schnelltrennschelle sichert die schnelle und zuverlässige Befestigung von verschiedenen runden Lüftungsbestandteilen. Schlauchschellen sind die Schnelltrennschellen aus Edelstahl mit einer ausschwenkbaren Schraube aus verzinktem Stahl