# CBF 200



Radial-Abluftventilatoren mit hohem Widerstand zur Deckenmontage

- Schalldruckpegel LpA bei 3 m: 27
- Gehäusematerial: Verzinkter Stahl
- Schutz gegen Luftrückstrom: Rückschlagklappe

| | Maßeinheit | CBF 200 | |
|---|---|---|---|
| Stutzengröße | mm | 150/100 | |
| Phasen | - | 1 | |
| Maximale Versorgungsspannung | V | 240 | |
| Minimale Versorgungsspannung | V | 220 | |
| Netzfrequenz | Hz | 50 | 60 |
| Nennleistung | W | 20 | 29 |
| Stromaufnahme | A | 0.1 | 0.13 |
| Maximaler Volumenstrom bei 50 Hz | m³/h | 130 | 210 |
| Schalldruckpegel LpA bei 3 m | dB(A) | 24 | 27 |
| Gewicht | kg | 5.3 | |
| Maximale Lufttemperatur der Umgebung | °C | 40 | |
| Minimale Lufttemperatur der Umgebung | °C | 1 | |
| Schutzart | - | IPX2 | |
| Material des Laufrads | - | Plastik | |

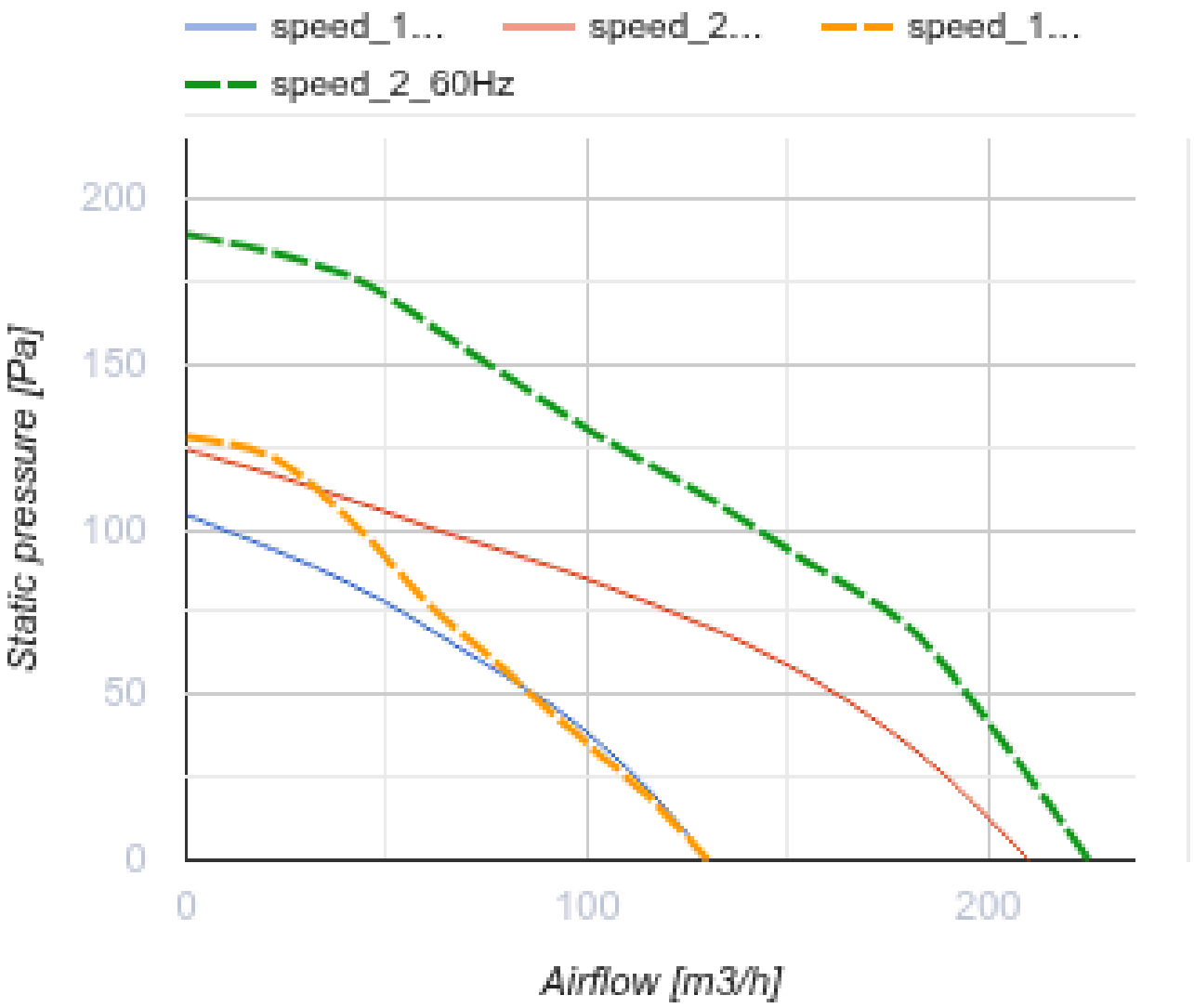


## Abmessungen

| E | C | d | h | A | B | D | H | L1 | L2 |
|---|---|---|---|---|---|---|---|---|---|
| 395 | 260 | 98 | 18 | 330 | 258 | 148 | 188 | 100 | 45 |

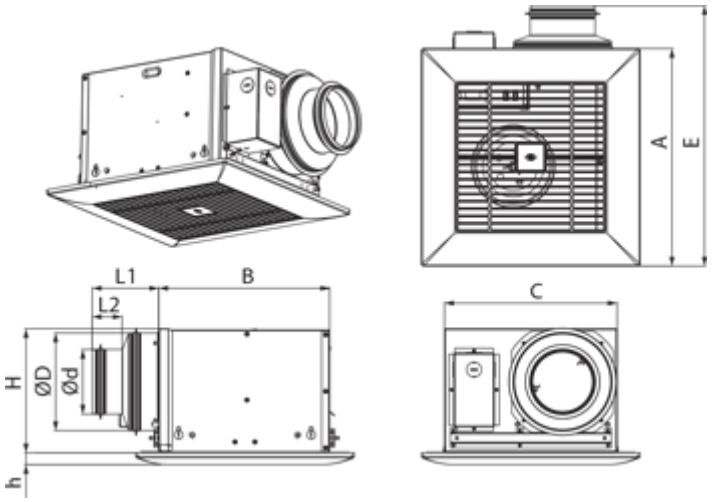


## Zubehör

### Drehzahlschalter

| Produktname | Foto | Beschreibung |
|---|---|---|
| P2-10 |  | Ein-/Ausschaltung und Drehzahlschaltung der mehrstufigen Ventilatoren |

### Metall

| Produktname | Foto | Beschreibung |
|---|---|---|
| MVM 102 bVs N |  | Metallhauben für Be- und Entlüftung |
| MVM 152 bVs N |  | Metallhauben für Be- und Entlüftung |

### Flexible Rohre

| Produktname | Foto | Beschreibung |
|---|---|---|
| Polyvent 660 |  | Flexibles, nicht isoliertes Lüftungsrohr aus PVC-Folie mit 65 Mikron |

### Sonstiges Zubehör

| Produktname | Foto | Beschreibung |
|---|---|---|
| MV 102 V ASA |  | Lüftungshauben für Be- und Entlüftung |

| | | |
|---|---|---|
| MV 152 V ASA |  | Lüftungshauben für Be- und Entlüftung |

### Verbindungs- und Montageelemente

| Produktname | Foto | Beschreibung |
|---|---|---|
| CB 60-110 |  | Die Schnelltrennschelle sichert die schnelle und zuverlässige Befestigung von verschiedenen runden Lüftungsbestandteilen. Schlauchschellen sind die Schnelltrennschellen aus Edelstahl mit einer ausschwenkbaren Schraube aus verzinktem Stahl |
| CB 60-165 |  | Die Schnelltrennschelle sichert die schnelle und zuverlässige Befestigung von verschiedenen runden Lüftungsbestandteilen. Schlauchschellen sind die Schnelltrennschellen aus Edelstahl mit einer ausschwenkbaren Schraube aus verzinktem Stahl |

## Ecodesign

| Warenzeichen | Vents | | | | | |
|---|---|---|---|---|---|---|
| Modell | CBF 200 | | | | | |
| Spezifischer Energieverbrauch (SEV) (kWh/(m²/a)) | Kalt | | Durchschnittlich | | Warm | |
| | -26.9 | B | -10.5 | E | -1.1 | F |
| Typ des Lüftungsgeräts | Unidirektional | | | | | |
| Antriebsart | Zweistufig | | | | | |
| Typ des Wärmerückgewinnungssystems | Nicht vorhanden | | | | | |
| Maximaler Luftvolumenstrom (m³/h) | 64 | | | | | |
| Elektrische Eingangsleistung (W) | 25.5 | | | | | |
| Referenzvolumenstrom (m³/s) | 0.024 | | | | | |
| Referenzdruckdifferenz (Pa) | 50 | | | | | |
| Spezifische Leistungsaufnahme (SPI) (W/(m³/h)) | 0.212 | | | | | |
| Steuerungstypologie | Handsteuerung | | | | | |
| Maximale externe Leckagerate (%) | 2.7 | | | | | |
| Schallleistungspegel (dB(A)) | 45 | | | | | |
| Anlagentyp | RVU UVU | | | | | |
| Jährlicher Stromverbrauch (JSV) (kWh/a) | Kalt | | Durchschnittlich | | Warm | |
| | 265 | | 265 | | 265 | |
| Jährliche Einsparung an Heizenergie (JEH) (kWh/a) | Kalt | | Durchschnittlich | | Warm | |
| | 3355 | | 1715 | | 776 | |