CBF 250 Light T



Radial-Abluftventilatoren mit hohem Widerstand zur Deckenmontage mit einer eingebauten Lichtquelle

- Schalldruckpegel LpA bei 3 m: 29
- Beleuchtung
- Steuerung: Eingebautes Bedienfeld
- Gehäusematerial: Verzinkter Stahl
- Schutz gegen Luftrückstrom: Rückschlagklappe
- Timer: Nachlaufschalter

	Maßeinheit	CBF 250 Light T	
Stutzengröße	mm	100	150
Phasen	-	1	
Maximale Versorgungsspannung	V	240	
Minimale Versorgungsspannung	V	220	
Netzfrequenz	Hz	50/60	
Nennleistung	W	23	39
Stromaufnahme	A	0.12	0.18
Maximaler Volumenstrom bei 50 Hz	m³/h	170	260
Schalldruckpegel LpA bei 3 m	dB(A)	25	29
Gewicht	kg	5.3	
Minimale Lufttemperatur der Umgebung	°C	1	
Maximale Lufttemperatur der Umgebung	°C	40	
Schutzart	-	IPX2	
Material des Laufrads	-	Plastik	

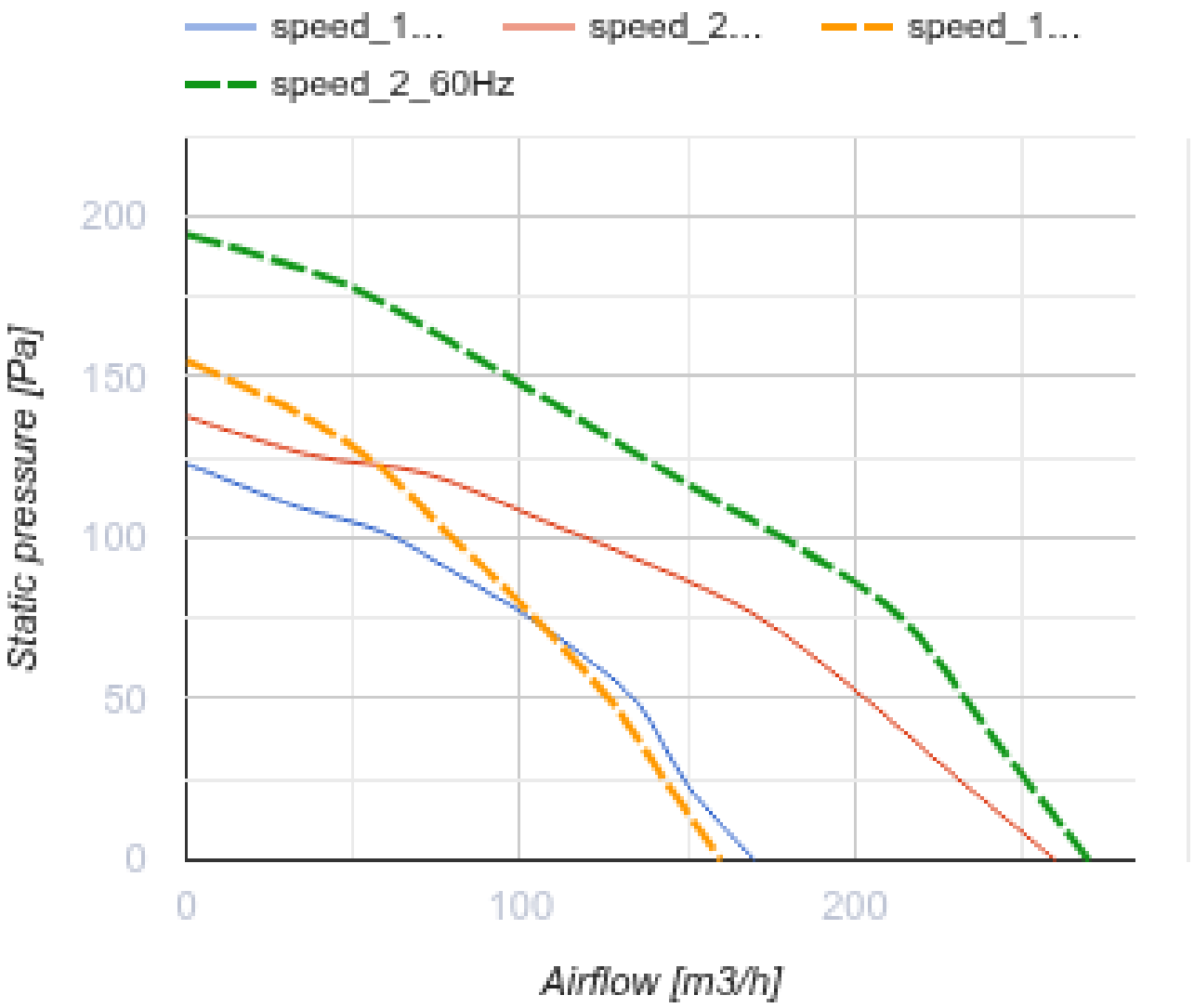

Abmessungen

D	d	L1	L2	A	B	C	E	H	h	a	b
148	98	100	45	330	258	260	395	188	62	208	123

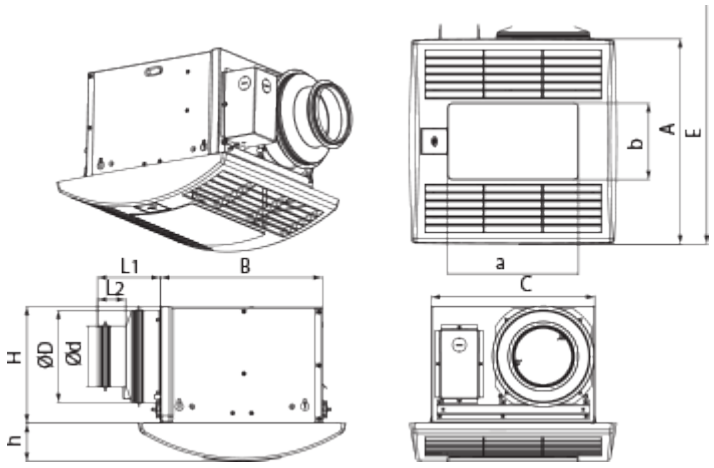

Zubehör

Drehzahlschalter

Produktname	Foto	Beschreibung
P2-10		Ein-/Ausschaltung und Drehzahlschaltung der mehrstufigen Ventilatoren

Metall

Produktname	Foto	Beschreibung
MVM 102 bVs N		Metallhauben für Be- und Entlüftung
MVM 152 bVs N		Metallhauben für Be- und Entlüftung

Flexible Rohre

Produktname	Foto	Beschreibung
Polyvent 660		Flexibles, nicht isoliertes Lüftungsrohr aus PVC-Folie mit 65 Mikron

Sonstiges Zubehör

Produktname	Foto	Beschreibung
TH CBF		Feuchtesensor
TP CBF		Bewegungssensor

CH-PLC-10WG23		10 W LED-Lampe mit der Farbtemperatur von 3000 K

Sonstiges Zubehör

Produktname	Foto	Beschreibung
MV 102 V ASA		Lüftungshauben für Be- und Entlüftung
MV 152 V ASA		Lüftungshauben für Be- und Entlüftung

Verbindungs- und Montageelemente

Produktname	Foto	Beschreibung
CB 60-110		Die Schnelltrennschelle sichert die schnelle und zuverlässige Befestigung von verschiedenen runden Lüftungsbestandteilen. Schlauchschellen sind die Schnelltrennschellen aus Edelstahl mit einer ausschwenkbaren Schraube aus verzinktem Stahl
CB 60-165		Die Schnelltrennschelle sichert die schnelle und zuverlässige Befestigung von verschiedenen runden Lüftungsbestandteilen. Schlauchschellen sind die Schnelltrennschellen aus Edelstahl mit einer ausschwenkbaren Schraube aus verzinktem Stahl

Ecodesign

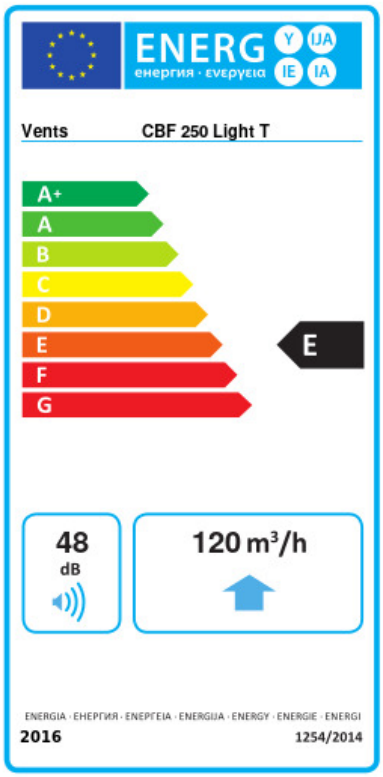

Warenzeichen	Vents					
Modell	CBF 250 Light T					
Spezifischer Energieverbrauch (SEV) (kWh/(m²/a))	Kalt		Durchschnittlich		Warm	
	-32	B	-14.1	E	-3.8	F
Typ des Lüftungsgeräts	Unidirektional					
Antriebsart	Zweistufig					
Typ des Wärmerückgewinnungssystems	Nicht vorhanden					
Maximaler Luftvolumenstrom (m³/h)	120					
Elektrische Eingangsleistung (W)	36					
Referenzvolumenstrom (m³/s)	0.037					
Referenzdruckdifferenz (Pa)	50					
Spezifische Leistungsaufnahme (SPI) (W/(m³/h))	0.159					
Steuerungstypologie	Zeitsteuerung					
Maximale externe Leckagerate (%)	2.7					
Anlagentyp	RVU UVU					
Schallleistungspegel (dB(A))	48					
Jährlicher Stromverbrauch (JSV) (kWh/a)	Kalt		Durchschnittlich		Warm	
	187		187		187	
Jährliche Einsparung an Heizenergie (JEH) (kWh/a)	Kalt		Durchschnittlich		Warm	
	3667		1874		848	