CBF 300 Light TH

Decken-Ventilatoren für Badezimmer mit integrierte LED-lampe

- Max. Förderleistung: 300
- Schalldruckpegel LpA @ 3 m: 31
- Lighting
- Motortyp: AC
- Steuerung: Built-in control panel
- Gehäusematerial: Galvanized steel
- Rückströmungsschutz: Backdraft damper
- Feuchtigkeitssensor
- Timer: Turn off timer

	Maßeinheit	CBF 300 Light TH	
Luftkanalgröße	mm	150	
Phasen	-	1	
Versorgungsspannung min	V	220	
Versorgungsspannung max	V	240	
Frequenz der Netzversorgung	Hz	50/60	
Leistung	W	31	49
Stromaufnahme	A	0.15	0.22
Max. Förderleistung	m^3/h	220	300
Schalldruckpegel LpA @ 3 m	dB(A)	28	31
Gewicht	kg	5.1	
Ambientlufttemperatur, min	°C	1	
Ambientlufttemperatur, max	°C	40	
Schutzart	-	IPX2	

Abmessungen

D	L1	A	B	C	E	H	h	a	b
149	50	330	258	260	395	188	62	208	123

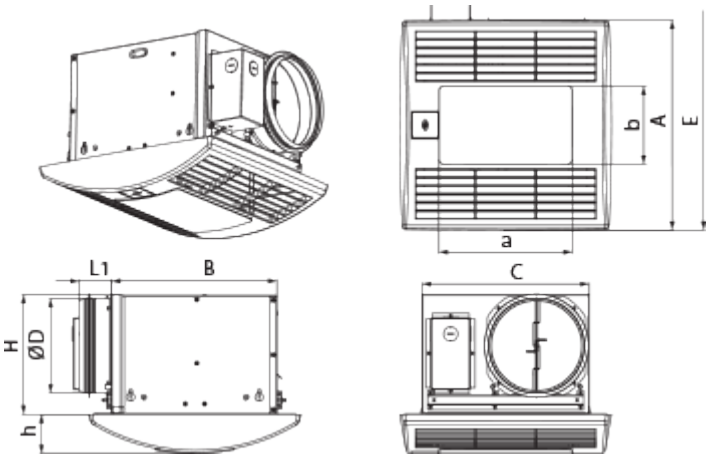

Zubehör

Drehzahlschalter

Produktname	Foto	Beschreibung
P2-10		Ein-/Ausschaltung und Drehzahlschaltung der mehrstufigen Ventilatoren

Sensoren

Produktname	Foto	Beschreibung
TH CBF		Feuchtesensor

Sonstiges Zubehör

Produktname	Foto	Beschreibung
MV 152 bVs N		Metallhauben für Be- und Entlüftung
MV 152 V ASA		Lüftungshauben für Be- und Entlüftung

Flexible Rohre

Produktname	Foto	Beschreibung
Polyvent 660		Flexible ungedämmte Lüftungsrohre aus PVC-Folie (65 µm) mit Federstahlspirale

Sonstiges Zubehör

Produktname	Foto	Beschreibung

CB 60-165		Die Schnelltrennschelle sichert die schnelle und zuverlässige Befestigung von verschiedenen runden Lüftungsbestandteilen. Schlauchschellen sind die Schnelltrennschellen aus Edelstahl mit einer ausschwenkbaren Schraube aus verzinktem Stahl