CBF 300 TP



Radial-Abluftventilatoren mit hohem Widerstand zur Deckenmontage

- Schalldruckpegel LpA bei 3 m: 31
- Steuerung: Eingebautes Bedienfeld
- Gehäusematerial: Verzinkter Stahl
- Schutz gegen Luftrückstrom: Rückschlagklappe
- Bewegungssensor
- Timer: Nachlaufschalter

	Maßeinheit	CBF 300 TP	
Stutzengröße	mm	150	
Phasen	-	1	
Maximale Versorgungsspannung	V	240	
Minimale Versorgungsspannung	V	220	
Netzfrequenz	Hz	50/60	
Nennleistung	W	31	49
Stromaufnahme	A	0.15	0.22
Maximaler Volumenstrom bei 50 Hz	m³/h	220	300
Schalldruckpegel LpA bei 3 m	dB(A)	28	31
Gewicht	kg	5.1	
Minimale Lufttemperatur der Umgebung	°C	1	
Maximale Lufttemperatur der Umgebung	°C	40	
Schutzart	-	IPX2	
Material des Laufrads	-	Plastik	

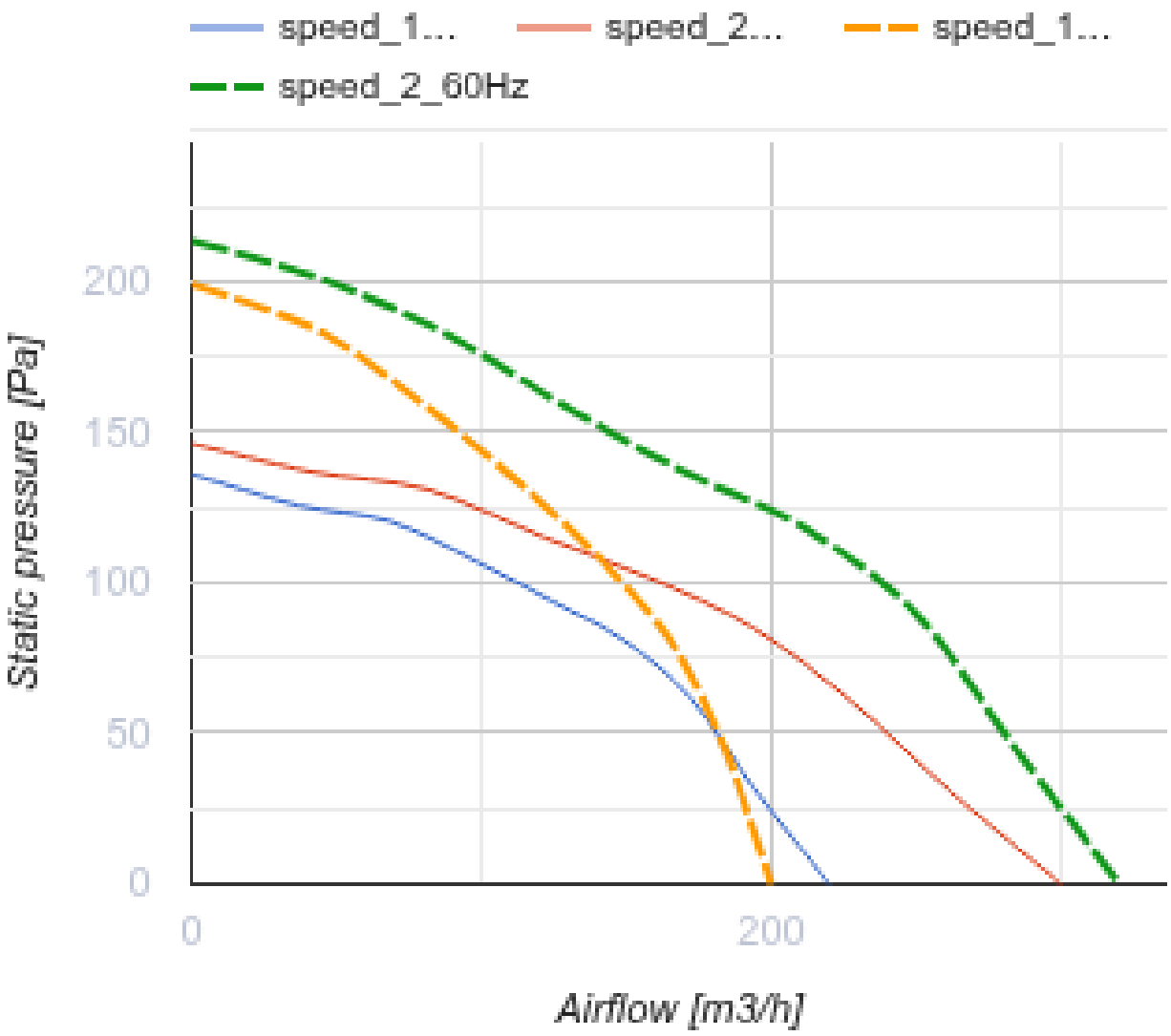

Abmessungen

E	C	h	A	B	D	H	L1
395	260	18	330	258	149	188	50

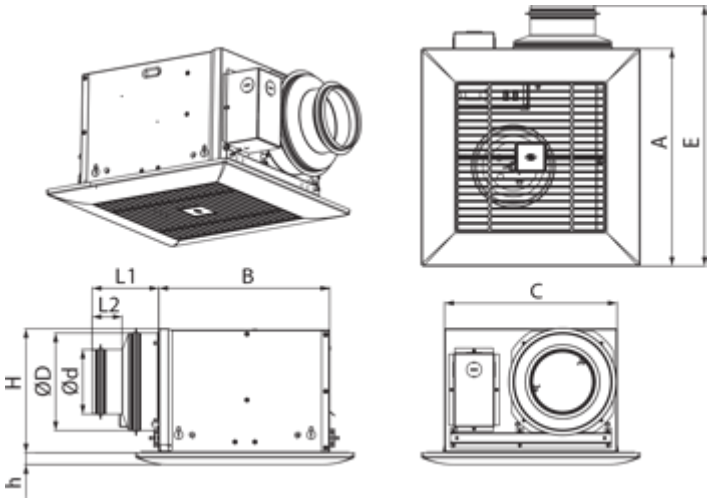

Zubehör

Drehzahlschalter

Produktname	Foto	Beschreibung
P2-10		Ein-/Ausschaltung und Drehzahlschaltung der mehrstufigen Ventilatoren

Metall

Produktname	Foto	Beschreibung
MVM 152 bVs N		Metallhauben für Be- und Entlüftung

Flexible Rohre

Produktname	Foto	Beschreibung
Polyvent 660		Flexibles, nicht isoliertes Lüftungsrohr aus PVC-Folie mit 65 Mikron

Sonstiges Zubehör

Produktname	Foto	Beschreibung
MV 152 V ASA		Lüftungshauben für Be- und Entlüftung

Verbindungs- und Montageelemente

Produktname	Foto	Beschreibung

CB 60-165		Die Schnelltrennschelle sichert die schnelle und zuverlässige Befestigung von verschiedenen runden Lüftungsbestandteilen. Schlauchschellen sind die Schnelltrennschellen aus Edelstahl mit einer ausschwenkbaren Schraube aus verzinktem Stahl

Sonstiges Zubehör

Produktname	Foto	Beschreibung
TP CBF		Bewegungssensor

Ecodesign

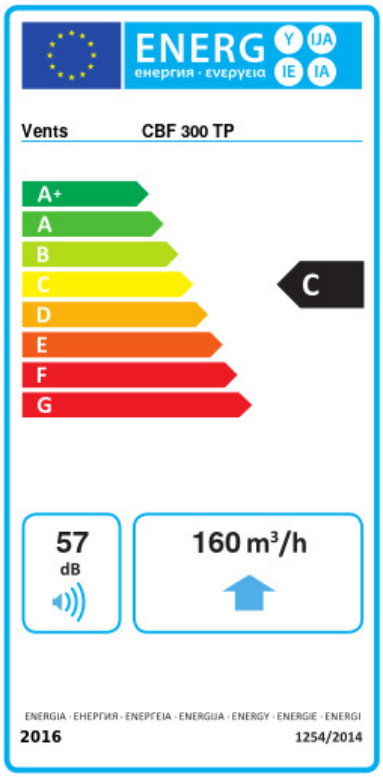

Warenzeichen	Vents					
Modell	CBF 300 TP					
Spezifischer Energieverbrauch (SEV) (kWh/(m²/a))	Kalt		Durchschnittlich		Warm	
	-52.5	A+	-25.4	C	-9.9	F
Typ des Lüftungsgeräts	Unidirektional					
Antriebsart	Zweistufig					
Typ des Wärmerückgewinnungssystems	Nicht vorhanden					
Maximaler Luftvolumenstrom (m³/h)	160					
Elektrische Eingangsleistung (W)	44					
Referenzvolumenstrom (m³/s)	0.044					
Referenzdruckdifferenz (Pa)	50					
Spezifische Leistungsaufnahme (SPI) (W/(m³/h))	0.156					
Steuerungstypologie	Örtliche Bedarfssteuerung					
Maximale externe Leckagerate (%)	2.7					
Anlagentyp	RVU UVU					
Schallleistungspegel (dB(A))	57					
Jährlicher Stromverbrauch (JSV) (kWh/a)	Kalt		Durchschnittlich		Warm	
	116		116		116	
Jährliche Einsparung an Heizenergie (JEH) (kWh/a)	Kalt		Durchschnittlich		Warm	
	5536		2830		1280	