# CF 100 turbo



Radiale Abluftventilatoren

- Schalldruckpegel LpA bei 3 m: 38
- Gehäusematerial: Kunststoff

| | Maßeinheit | CF 100 turbo |
|---|---|---|
| Stutzengröße | mm | 100 |
| Phasen | - | 1 |
| Minimale Versorgungsspannung | V | 220 |
| Maximale Versorgungsspannung | V | 240 |
| Netzfrequenz | Hz | 50 |
| Nennleistung | W | 29 |
| Maximaler Volumenstrom bei 50 Hz | m³/h | 122 |
| Drehzahl bei 50 Hz | - | 2500 |
| Schalldruckpegel LpA bei 3 m | dB(A) | 38 |
| Gewicht | kg | 1.3 |
| Maximale Lufttemperatur der Umgebung | °C | 45 |
| Schutzart | - | IP2X |
| Material des Laufrads | - | Plastik |

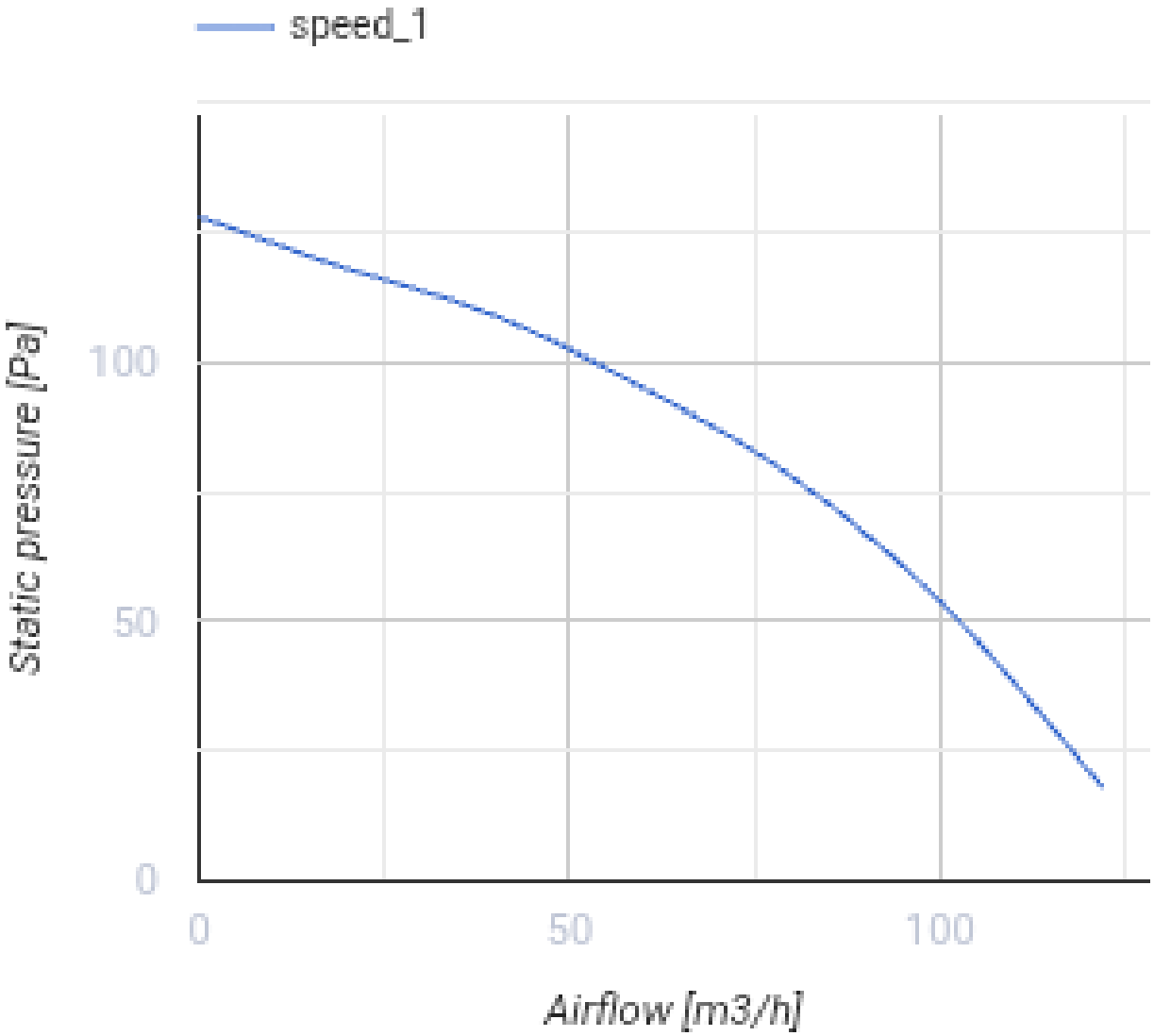


## Abmessungen

| ØD | B | H | L | L1 | L2 | L3 |
|---|---|---|---|---|---|---|
| 100 | 180 | 195 | 132 | 59 | 73 | 26 |

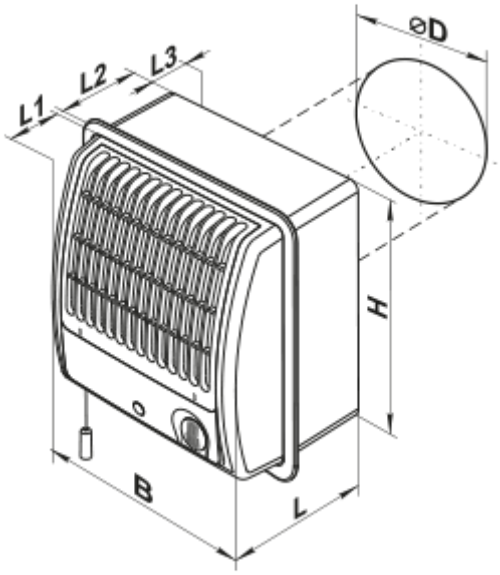
⌀D
L1
L2
L3
H
B
L