CZ 100



Die Schnelltrennschelle sichert die schnelle und zuverlässige Befestigung von verschiedenen runden Lüftungsbestandteilen

- Gehäusematerial: Verzinkter Stahl

	Maßeinheit	CZ 100
Stutzengröße	mm	100
Gewicht	kg	0.206

Abmessungen

ØD	H
100	172

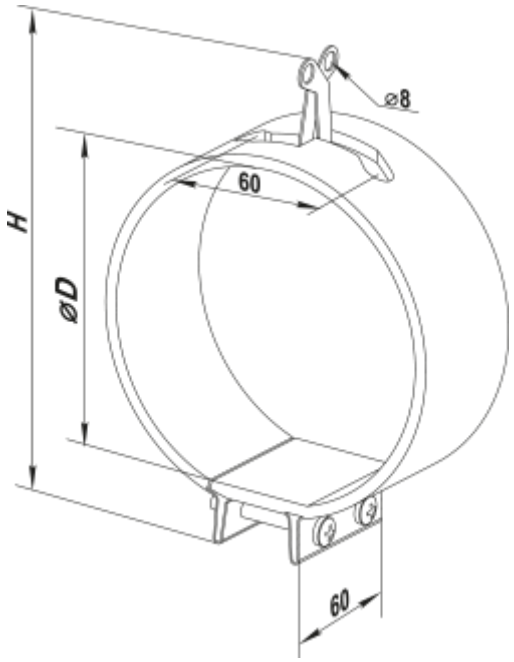
⌀8
60
H
⌀D
60