CZ 125



Die Schnelltrennschelle sichert die schnelle und zuverlässige Befestigung von verschiedenen runden Lüftungsbestandteilen

- Gehäusematerial: Verzinkter Stahl

	Maßeinheit	CZ 125
Stutzengröße	mm	125
Gewicht	kg	0.232

Abmessungen

ØD	H
125	198

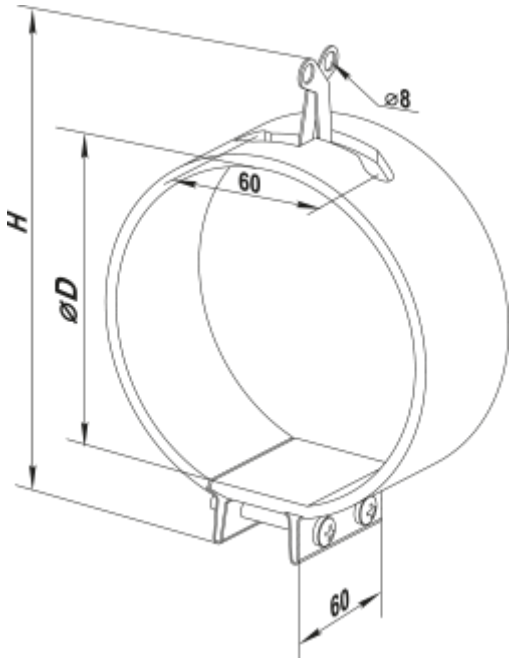
⌀8
60
H
⌀D
60