CZ 160



Die Schnelltrennschelle sichert die schnelle und zuverlässige Befestigung von verschiedenen runden Lüftungsbestandteilen

- Gehäusematerial: Verzinkter Stahl

	Maßeinheit	CZ 160
Stutzengröße	mm	160
Gewicht	kg	0.358

Abmessungen

ØD	H
160	232

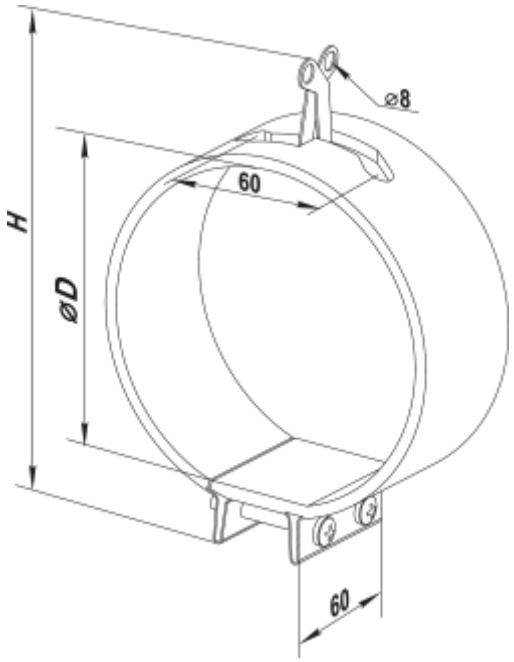
⌀8
60
H
⌀D
60