CZ 250



Die Schnelltrennschelle sichert die schnelle und zuverlässige Befestigung von verschiedenen runden Lüftungsbestandteilen

- Gehäusematerial: Verzinkter Stahl

	Maßeinheit	CZ 250
Stutzengröße	mm	250
Gewicht	kg	0.55

Abmessungen

ØD	H
250	326

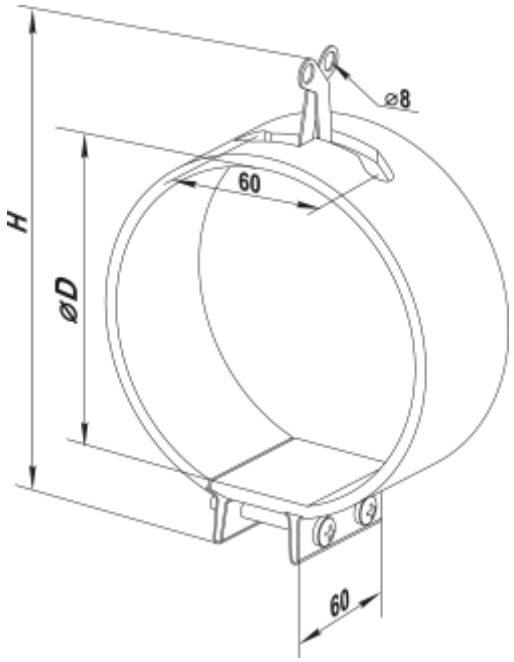
⌀8
60
H
⌀D
60