CZK 100

Die Schnelltrennschelle sichert eine schnelle und zuverlässige Befestigung von verschiedenen runden Lüftungsbestandteilen

- Gehäusematerial: Verzinkter Stahl



	Maßeinheit	CZK 100
Stutzengröße	mm	100
Gewicht	kg	0.21

Abmessungen

ØD	L
100	204

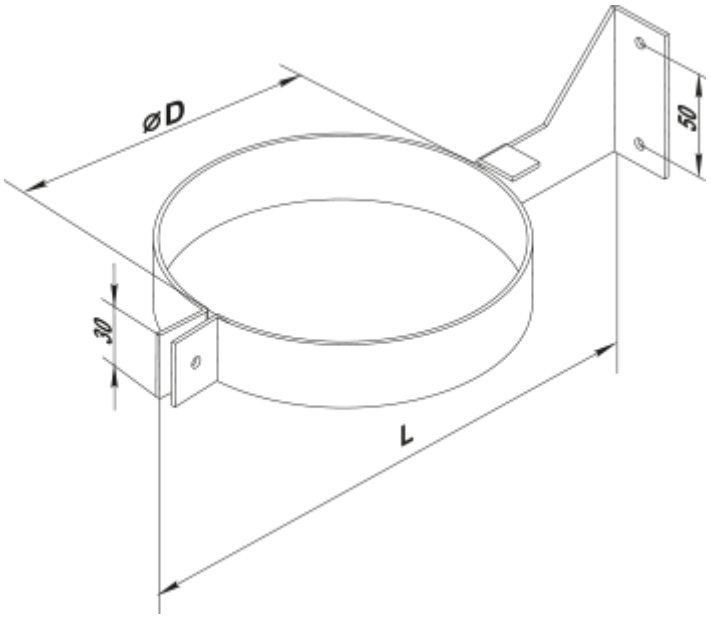
ØD
50
30
L