CZK 125

Die Schnelltrennschelle sichert eine schnelle und zuverlässige Befestigung von verschiedenen runden Lüftungsbestandteilen

- Gehäusematerial: Verzinkter Stahl



	Maßeinheit	CZK 125
Stutzengröße	mm	125
Gewicht	kg	0.22

Abmessungen

ØD	L
125	229

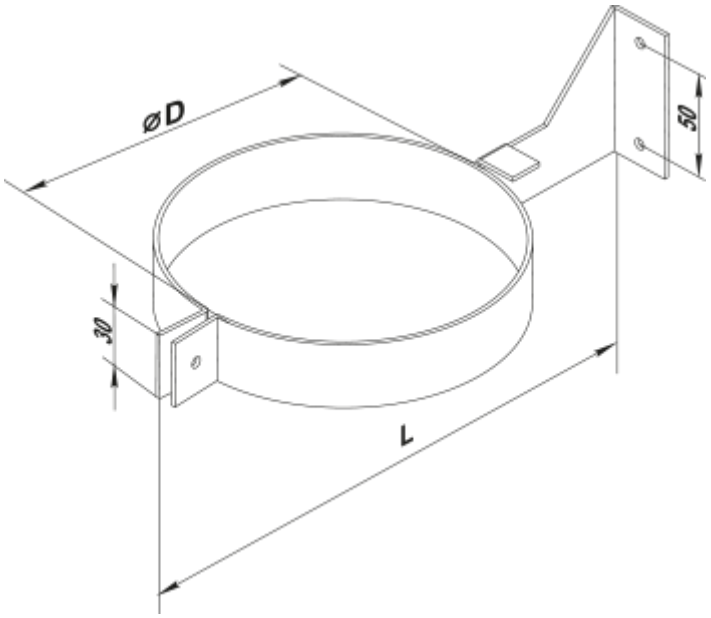
ØD
50
30
L