CZK 160

Die Schnelltrennschelle sichert eine schnelle und zuverlässige Befestigung von verschiedenen runden Lüftungsbestandteilen

- Gehäusematerial: Verzinkter Stahl



	Maßeinheit	CZK 160
Stutzengröße	mm	160
Gewicht	kg	0.26

Abmessungen

ØD	L
160	264

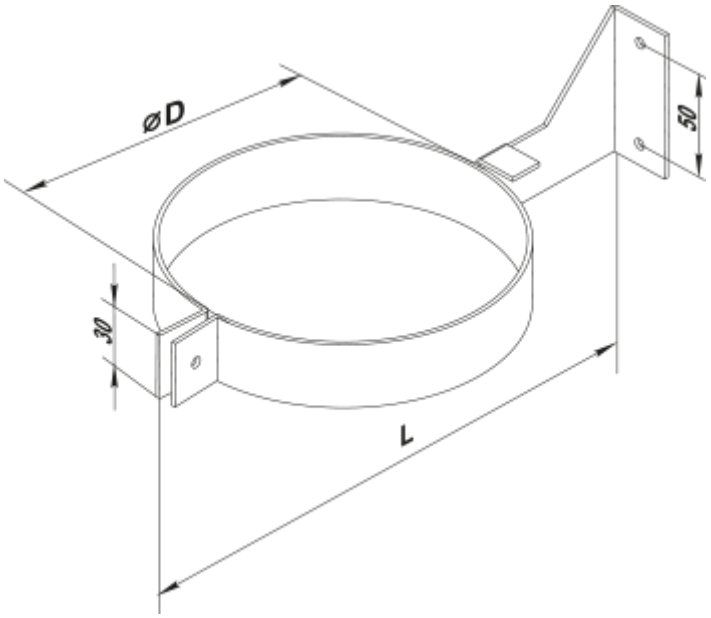
ØD
50
30
L