CZK 250

Die Schnelltrennschelle sichert eine schnelle und zuverlässige Befestigung von verschiedenen runden Lüftungsbestandteilen

- Gehäusematerial: Verzinkter Stahl



	Maßeinheit	CZK 250
Stutzengröße	mm	250
Gewicht	kg	0.35

Abmessungen

ØD	L
250	354

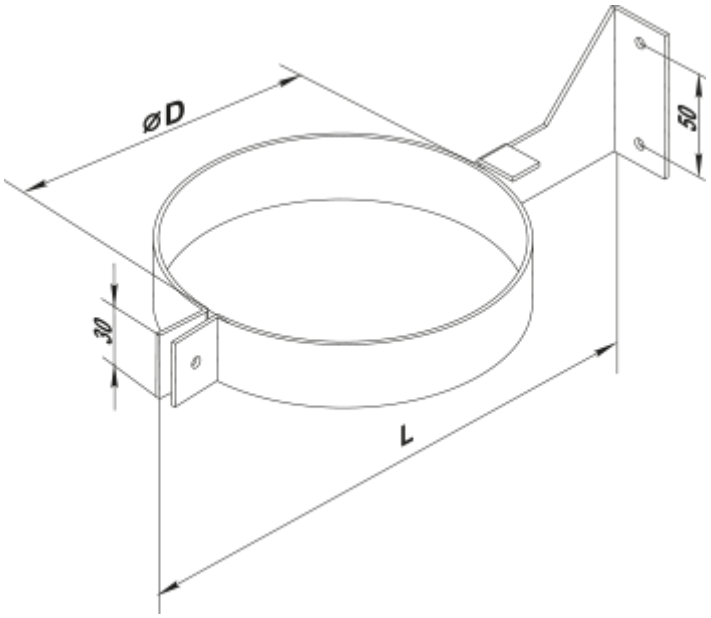
ØD
50
30
L