DG 400x400

Revisionstüren zur Einbau in Gipskartonwänden

	Maßeinheit	DG 400x400

Abmessungen

H/B	H1/B1	B2	L	L1
460	396	404	15	55

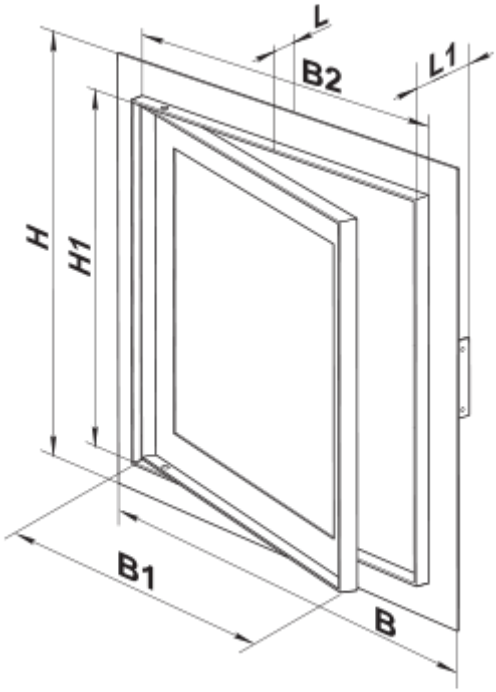
L
B2
L1
H
H1
B1
B