DG 500x500

Metall-Revisionstüren, zur Montage in Gipskartonkonstruktionen, für Badezimmer



	Maßeinheit	DG 500x500

Abmessungen

H/B	H1/B1	B2	L	L1
560	496	504	15	55

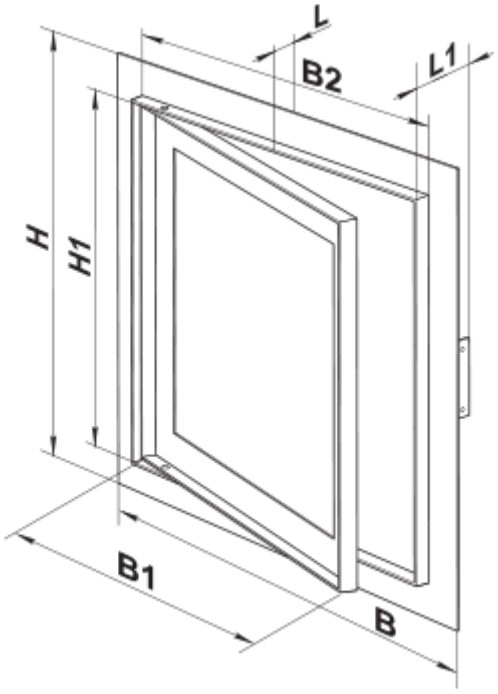
L
B2
L1
H
H1
B1
B