DG 600x600

Metall-Revisionstüren, zur Montage in Gipskartonkonstruktionen, für Badezimmer



	Maßeinheit	DG 600x600

Abmessungen

H/B	H1/B1	B2	L	L1
660	596	604	15	55

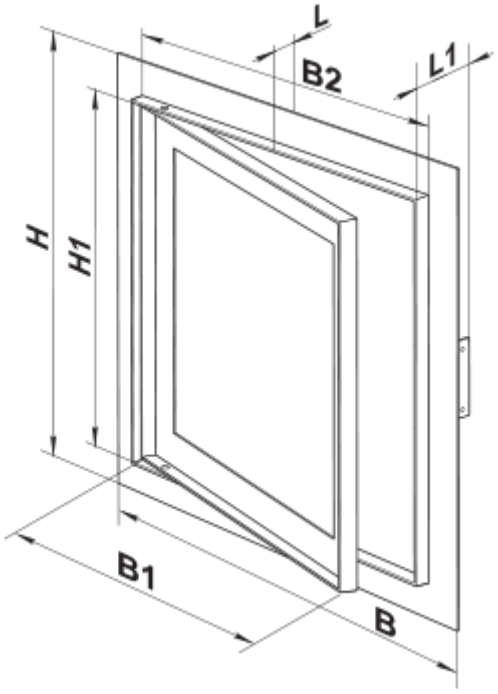
L
B2
L1
H
H1
B1
B