DG1 200x200

Revisionstüren zur Einbau in Gipskartonwänden

	Maßeinheit	DG1 200x200

Abmessungen
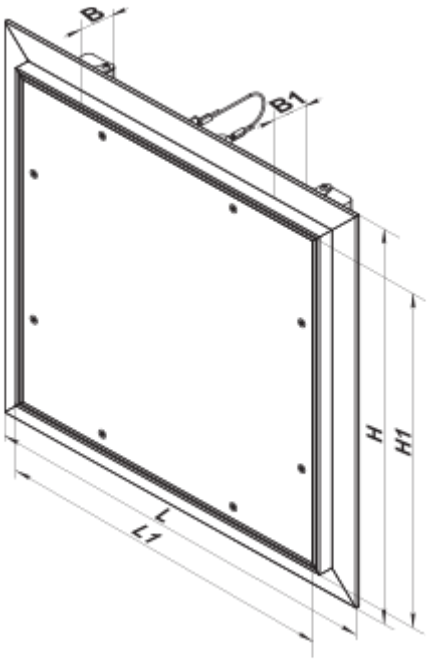
L/H	L1/H1	B	B1
254	206	54	16