DM 200x200

Metall-Revisionstüren, feuchtigkeitsbeständig, für Badezimmer

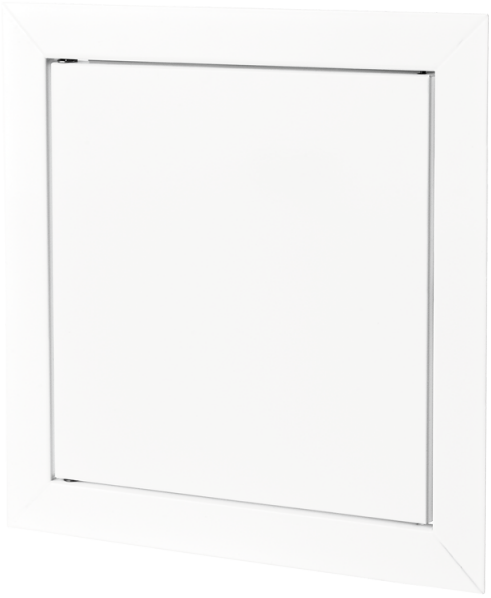

	Maßeinheit	DM 200x200

Abmessungen

H	B	H1	B2	H2	B1	L
236.5	236.5	196.5	198.1	198.1	196.5	25

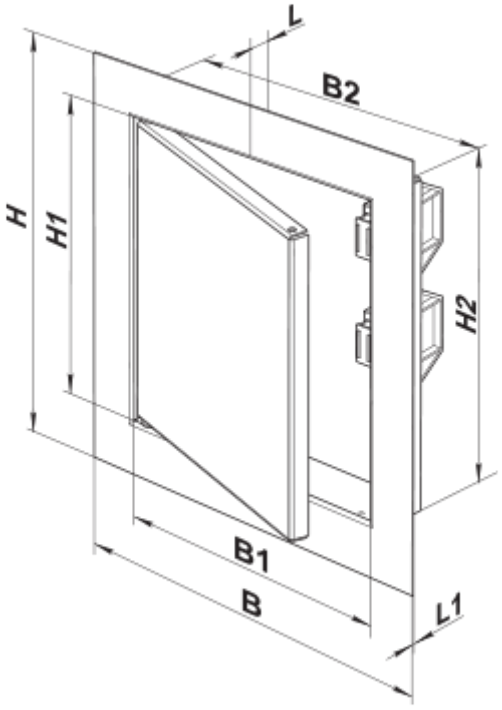
L
B2
H
H1
H2
B1
B
L1