DM 225x300

Metall-Revisionstüren, feuchtigkeitsbeständig, für Badezimmer

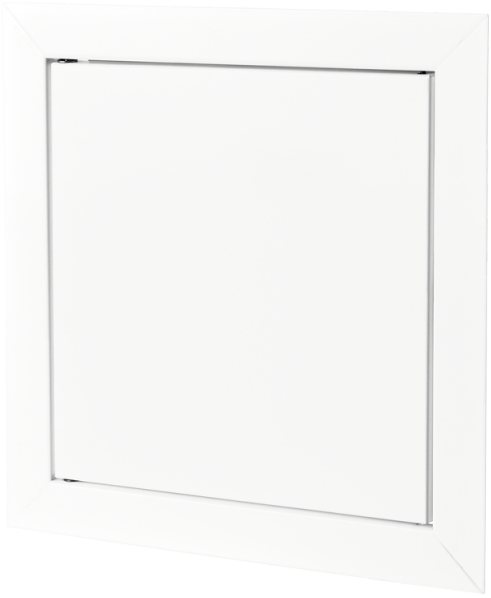

	Maßeinheit	DM 225x300

Abmessungen

H	B	H1	B2	H2	B1	L
336.5	261.5	296.5	223.1	298.1	221.5	25

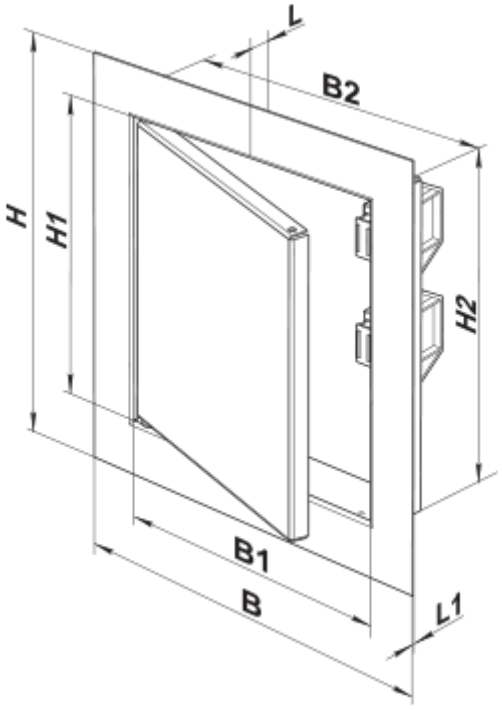
L
B2
H
H1
H2
B1
B
L1