DMR 300x200

Metall-Revisionstüren, feuchtigkeitsbeständig, mit Kunststoffgriff, für Badezimmer



	Maßeinheit	DMR 300x200

Abmessungen

H	B	H1	B2	H2	B1	L
236.5	336.5	196.5	298.1	198.1	296.5	25

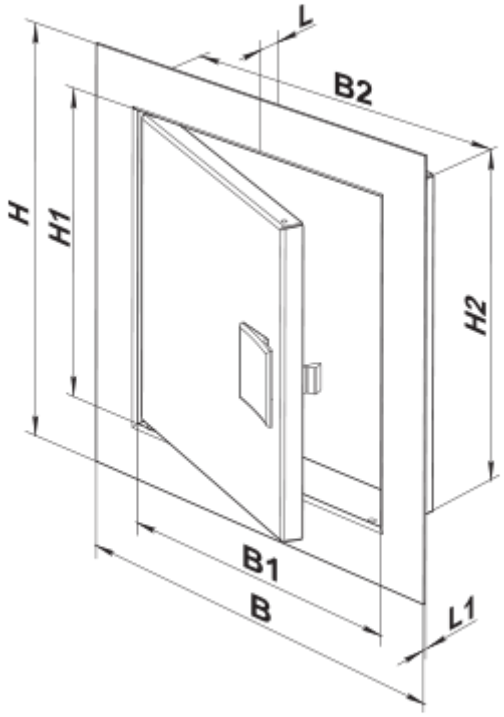
L
B2
H
H1
H2
B1
B
L1