DMR 350x350

Metall-Revisionstüren, feuchtigkeitsbeständig, mit Kunststoffgriff, für Badezimmer



	Maßeinheit	DMR 350x350

Abmessungen

H	B	H1	B2	H2	B1	L
386.5	386.5	346.5	348.1	348.1	346.5	25

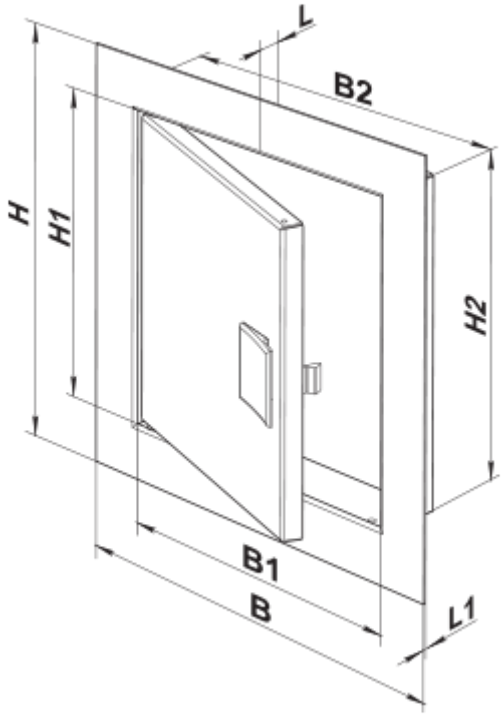
L
B2
H
H1
H2
B1
B
L1