DMR 450x450

Revisionstüren aus Metall mit einem Kunststoffgriff

	Maßeinheit	DMR 450x450

Abmessungen

H	B	H1	B2	H2	B1	L
486.5	486.5	446.5	448.1	448.1	446.5	25

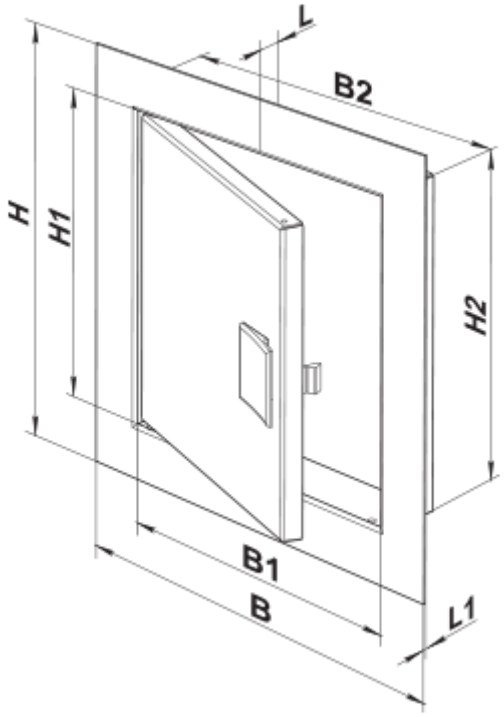
L
B2
H
H1
H2
B1
B
L1