DMR 500x800

Metall-Revisionstüren, feuchtigkeitsbeständig, mit Kunststoffgriff, für Badezimmer



	Maßeinheit	DMR 500x800

Abmessungen

H	B	H1	B2	H2	B1	L
836.5	536.5	796.5	498.1	798.1	496.5	25

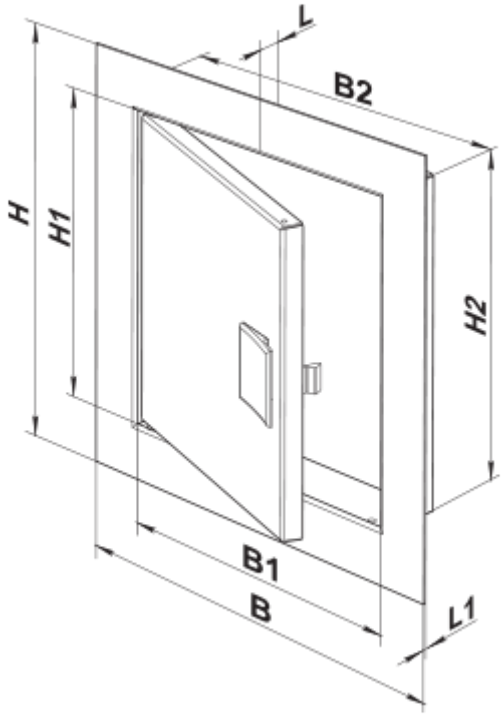
L
B2
H
H1
H2
B1
B
L1