DMR 600x400

Metall-Revisionstüren, feuchtigkeitsbeständig, mit Kunststoffgriff, für Badezimmer



	Maßeinheit	DMR 600x400

Abmessungen

H	B	H1	B2	H2	B1	L
436.5	636.5	396.5	598.1	398.1	596.5	25

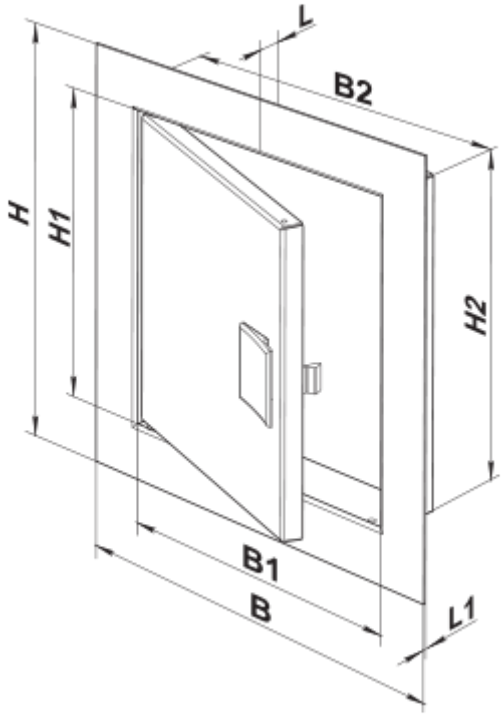
L
B2
H
H1
H2
B1
B
L1