DMV 250x400

Metall-Revisionstüren, mit Lüftungsöffnungen und Magneten, für Badezimmer



	Maßeinheit	DMV 250x400

Abmessungen

H	B	H1	B2	H2	B1	L
436.5	286.5	396.5	248.1	398.1	246.5	25

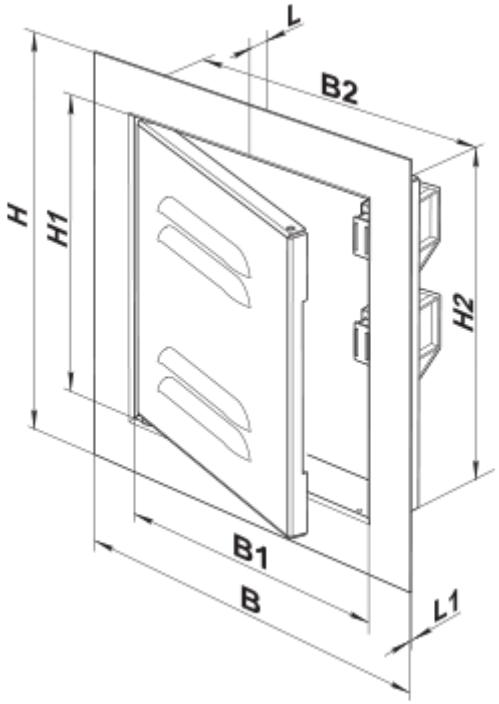
L
B2
H
H1
H2
B1
B
L1