# DMV 350x350

Metall-Revisionstüren, mit Lüftungsöffnungen und Magneten, für Badezimmer



| | Maßeinheit | DMV 350x350 |
|---|---|---|

## Abmessungen

| H | B | H1 | B2 | H2 | B1 | L |
|---|---|---|---|---|---|---|
| 386.5 | 386.5 | 346.5 | 348.1 | 348.1 | 346.5 | 25 |

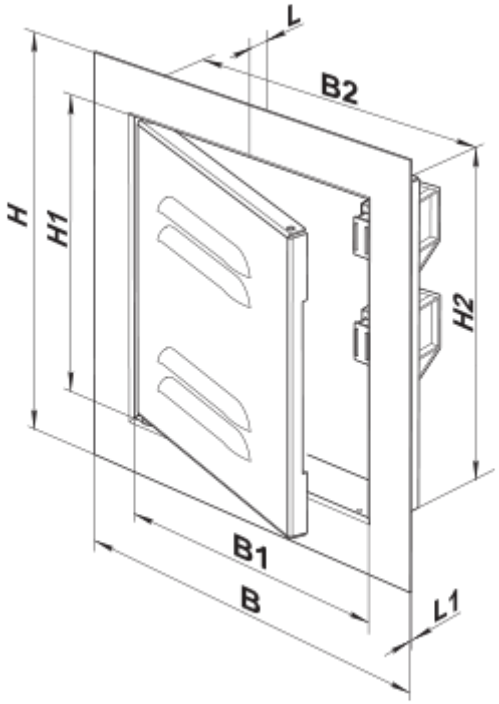
L
B2
H
H1
H2
B1
B
L1