DMV 500x600

Metall-Revisionstüren, mit Lüftungsöffnungen und Magneten, für Badezimmer



	Maßeinheit	DMV 500x600

Abmessungen

H	B	H1	B2	H2	B1	L
636.5	536.5	596.5	498.1	598.1	496.5	25

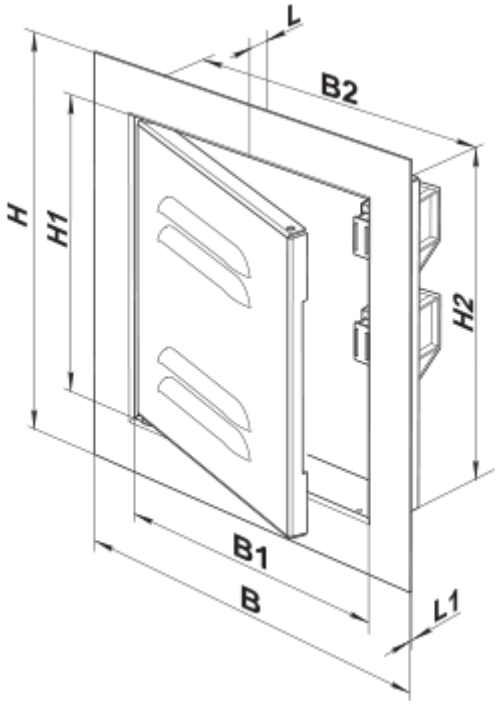
L
B2
H
H1
H2
B1
B
L1