DMV 600x800

Metall-Revisionstüren, mit Lüftungsöffnungen und Magneten, für Badezimmer



	Maßeinheit	DMV 600x800

Abmessungen

H	B	H1	B2	H2	B1	L
836.5	636.5	596.5	598.1	798.1	796.5	25

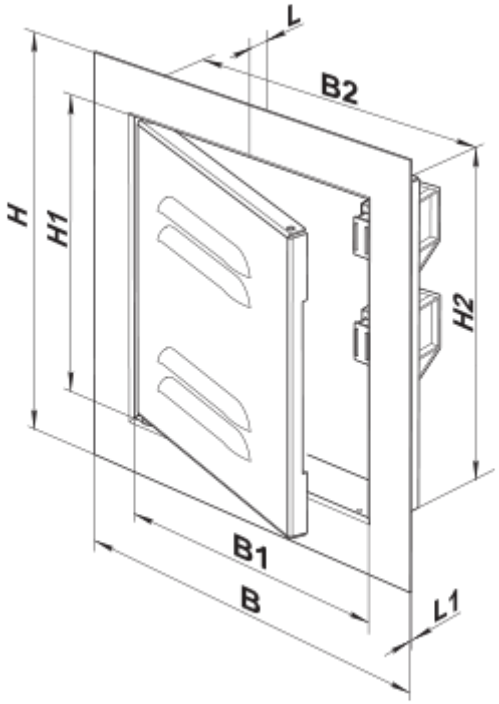
L
B2
H
H1
H2
B1
B
L1