DMZ 150x200

Metall-Revisionstüren, feuchtigkeitsbeständig, mit Verschluss, für Badezimmer



	Maßeinheit	DMZ 150x200

Abmessungen

H	B	H1	B2	H2	B1	L
236.5	186.5	196.5	148.1	198.1	146.5	25

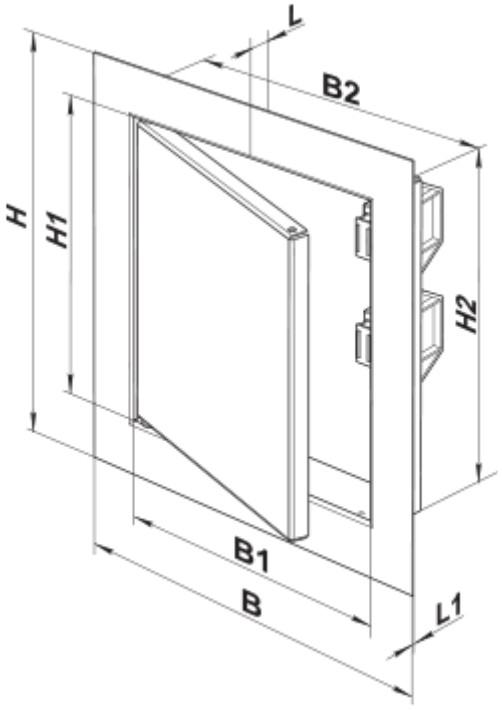
L
B2
H
H1
H2
B1
B
L1