DMZ 250x300

Metall-Revisionstüren, feuchtigkeitsbeständig, mit Verschluss, für Badezimmer



	Maßeinheit	DMZ 250x300

Abmessungen

H	B	H1	B2	H2	B1	L
336.5	286.5	296.5	248.1	298.1	246.5	25

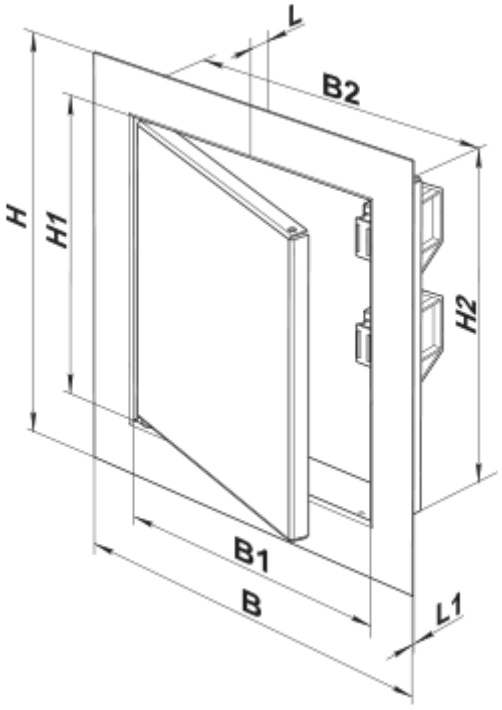
L
B2
H
H1
H2
B1
B
L1