DMZ 400x400

Metall-Revisionstüren, feuchtigkeitsbeständig, mit Verschluss, für Badezimmer



	Maßeinheit	DMZ 400x400

Abmessungen

H	B	H1	B2	H2	B1	L
436.5	436.5	396.5	398.1	398.1	396.5	25

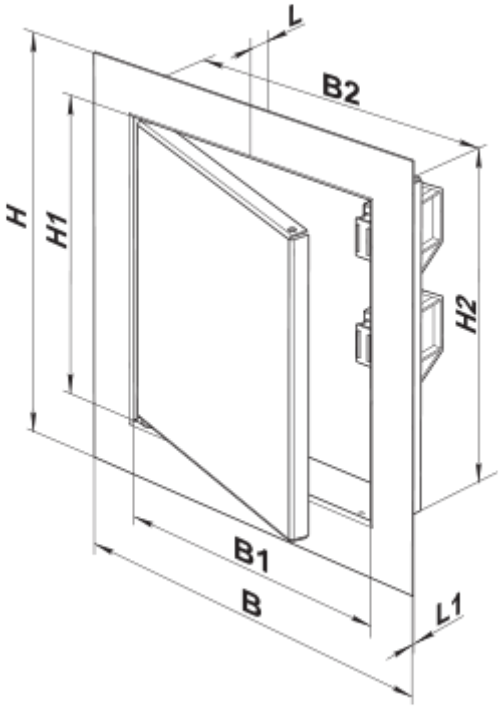
L
B2
H
H1
H2
B1
B
L1