DRF-OV 250



Eine wirksame Maßnahme zur Verteilung der Warmluft im Gebäude

- Schalldruckpegel LpA bei 3 m: 53
- Gehäusematerial: Beschichteter Stahl

	Maßeinheit	DRF-OV 250
Phasen	-	1
Minimale Versorgungsspannung	V	230
Maximale Versorgungsspannung	V	230
Netzfrequenz	Hz	50
Nennleistung	W	50
Maximaler Volumenstrom bei 50 Hz	m³/h	800
Schalldruckpegel LpA bei 3 m	dB(A)	53
Gewicht	kg	6

Abmessungen

A	H	H1	ØD	ØD1	ØD2
390	524	386	341	260	9.1

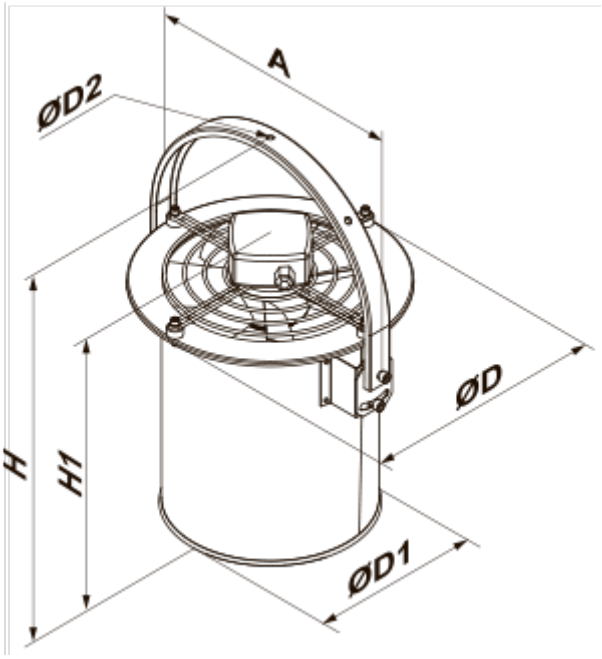
A
ØD2
ØD
H
H1
ØD1