DRFI-OV 300



Eine wirksame Maßnahme zur Verteilung der Warmluft im Gebäude

- Schalldruckpegel LpA bei 3 m: 49
- Gehäusematerial: Beschichteter Stahl

	Maßeinheit	DRFI-OV 300
Phasen	-	1
Minimale Versorgungsspannung	V	230
Maximale Versorgungsspannung	V	230
Netzfrequenz	Hz	50
Nennleistung	W	75
Maximaler Volumenstrom bei 50 Hz	m³/h	1340
Schalldruckpegel LpA bei 3 m	dB(A)	49
Gewicht	kg	14.5

Abmessungen

A	H	H1	ØD	ØD1	ØD2
506	701	518	434	352	9.1

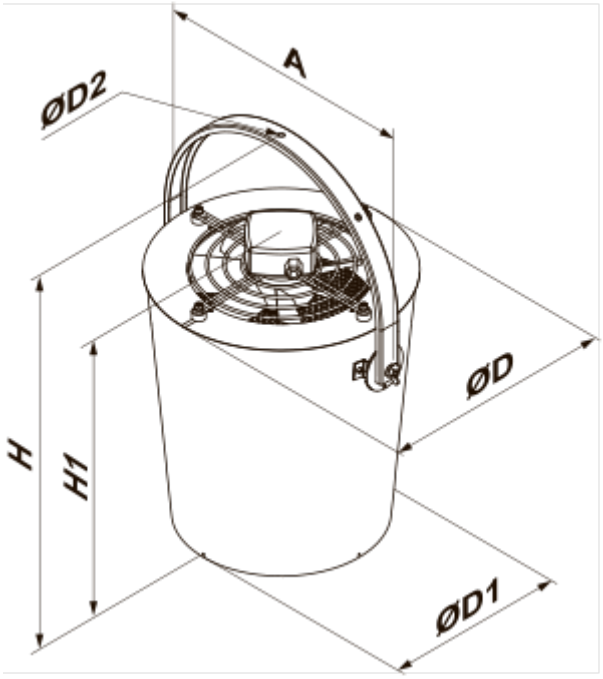
A
ØD2
ØD
H
H1
ØD1