DTV 500

Pressostat



	Maßeinheit	DTV 500
Phasen	-	1
Maximale Versorgungsspannung	V	250
Minimale Versorgungsspannung	V	250
Netzfrequenz	Hz	50
Gewicht	kg	0.1
Maximale Lufttemperatur der Umgebung	°C	60
Minimale Lufttemperatur der Umgebung	°C	-15
Schutzart	-	IP54

Abmessungen

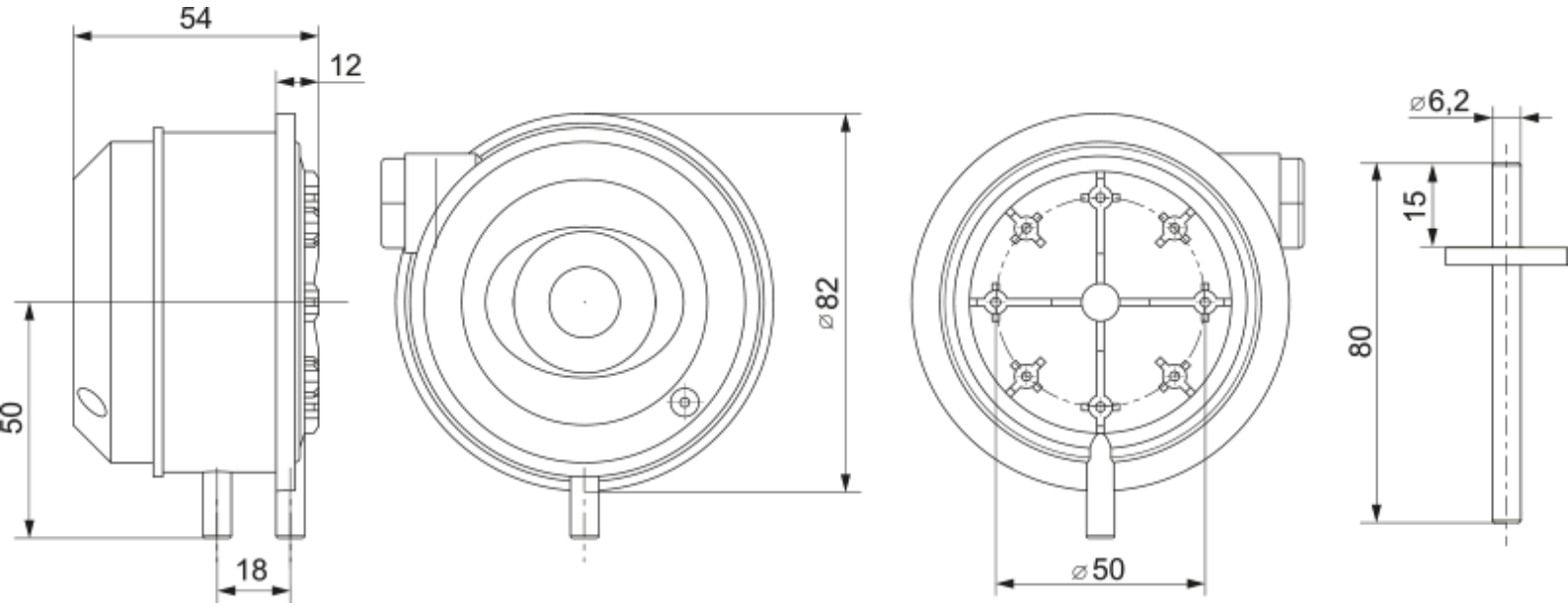
54
12
50
18
⌀82
⌀50
⌀6,2
15
80