# DuoVent 150 EC

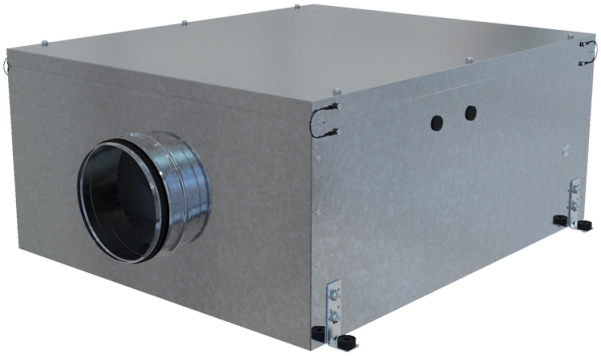

Radialventilatoren in einem Metallgehäuse für runde Lüftungsrohre

- Max. Förderleistung: 450
- Schalldruckpegel LpA @ 3 m: 37.5
- Schalldämmung
- Motortyp: EC
- Laufradtyp: Mixed
- Gehäusematerial: Galvanized steel

| | Maßeinheit | DuoVent 150 EC |
|---|---|---|
| Luftkanalgröße | mm | 150 |
| Speed | - | 1 |
| Versorgungsspannung min | V | 220 |
| Versorgungsspannung max | V | 240 |
| Frequenz der Netzversorgung | Hz | 50/60 |
| Leistung | W | 56 |
| Stromaufnahme | A | 0.48 |
| Max. Förderleistung | $m^3/h$ | 450 |
| Schalldruckpegel LpA @ 3 m | dB(A) | 37.5 |
| Gewicht | kg | 28 |
| Fördermitteltemperatur max | °C | 55 |
| Fördermitteltemperatur min | °C | -25 |
| Schutzart | - | IPX4 |

## Abmessungen

| D | L | L1 | H | W | W1 |
|---|---|---|---|---|---|
| 149 | 975 | 850 | 321 | 621 | 540 |

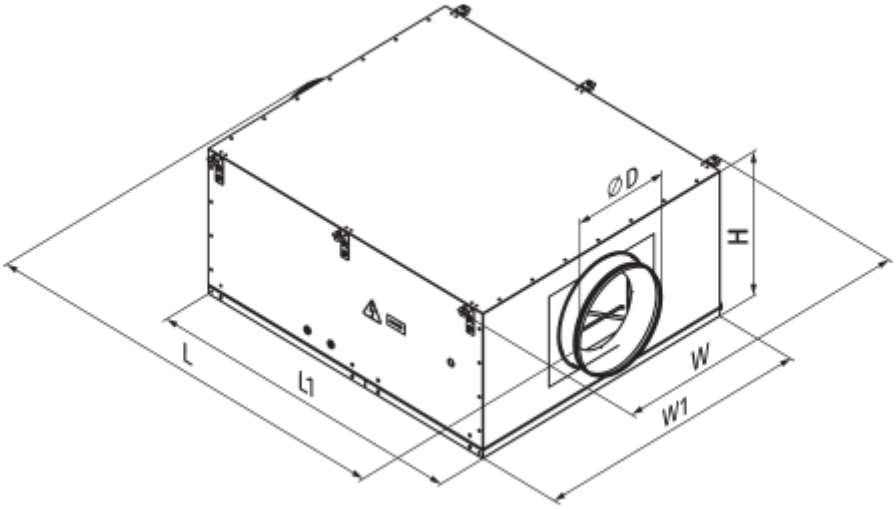
ØD
H
L
L1
W
W1