DuoVent 150 EC

Radialventilatoren in einem Metallgehäuse für runde Lüftungsrohre

- Schalldruckpegel LpA bei 3 m: 37.5
- Schallgedämmtes Gehäuse
- Laufradtyp: Halbaxial
- Gehäusematerial: Verzinkter Stahl

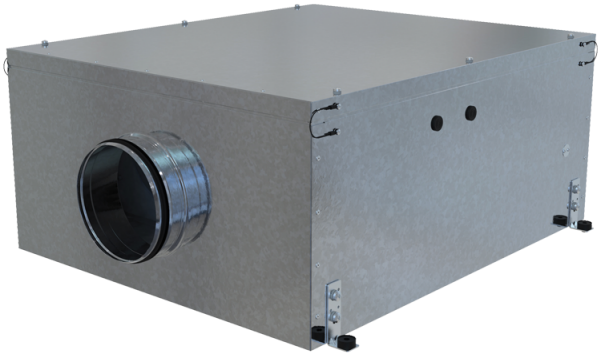

	Maßeinheit	DuoVent 150 EC
Stutzengröße	mm	150
Phasen	-	1
Minimale Versorgungsspannung	V	220
Maximale Versorgungsspannung	V	240
Netzfrequenz	Hz	50/60
Nennleistung	W	56
Stromaufnahme	A	0.48
Maximaler Volumenstrom bei 50 Hz	m³/h	450
Drehzahl bei 50 Hz	-	3390
Schalldruckpegel LpA bei 3 m	dB(A)	37.5
Gewicht	kg	28
Maximale Fördermitteltemperatur	°C	55
Minimale Fördermitteltemperatur	°C	-25
Schutzart	-	IPX4
Motorschutzart	-	IP44

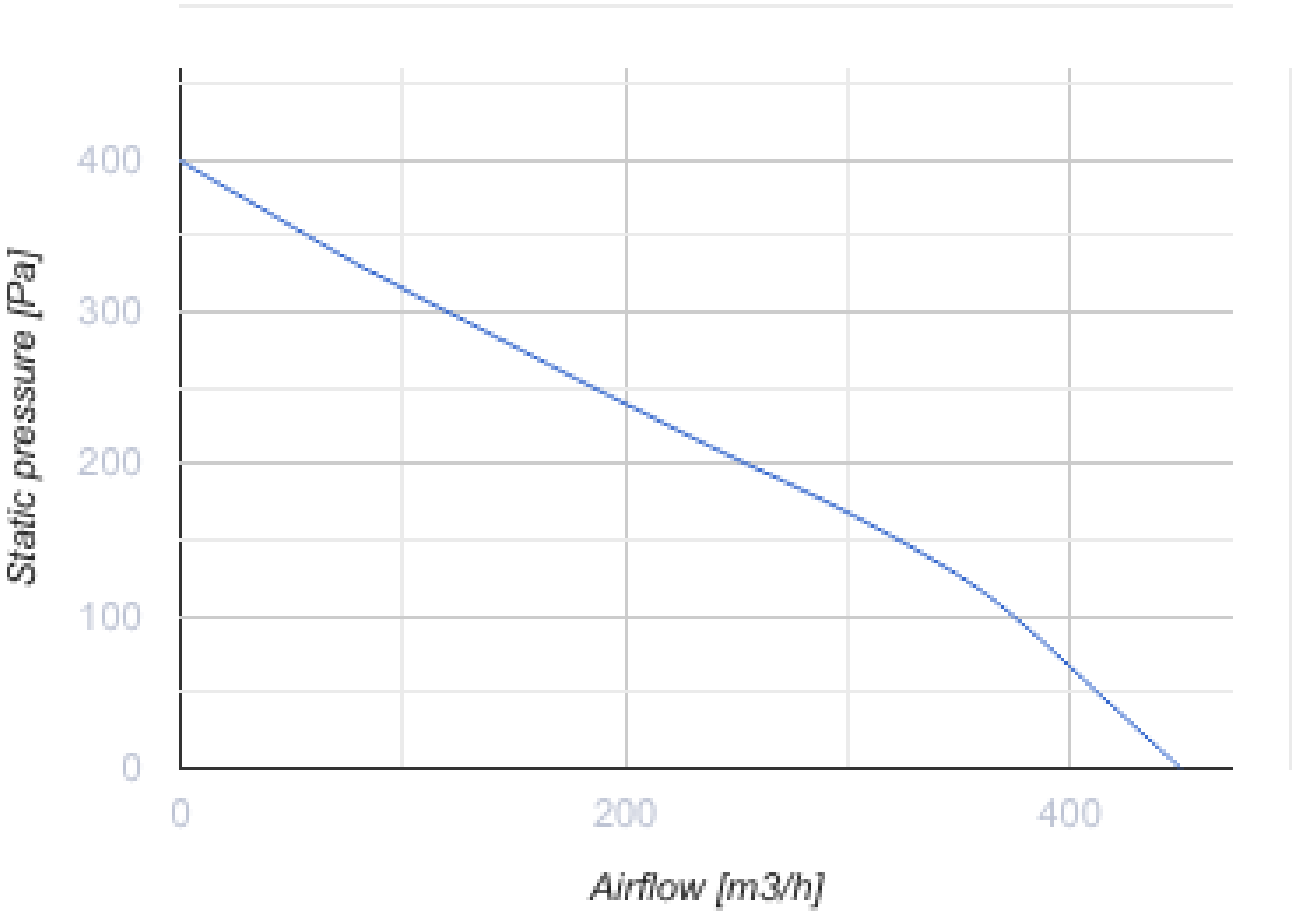
Static pressure [Pa]
400
300
200
100
0
0
200
400
Airflow [m3/h]

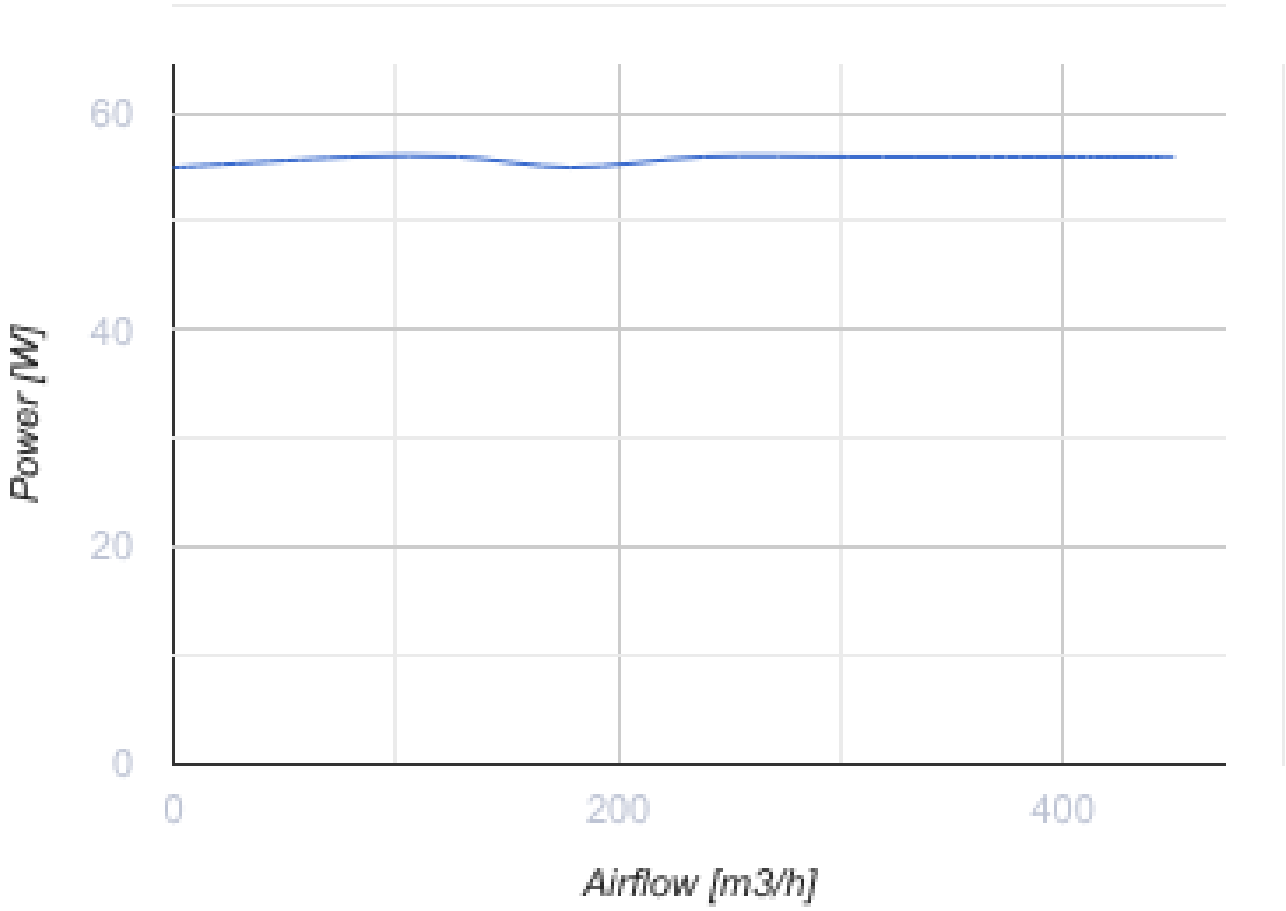

Abmessungen

D	L	L1	H	W	W1
149	975	850	321	621	540

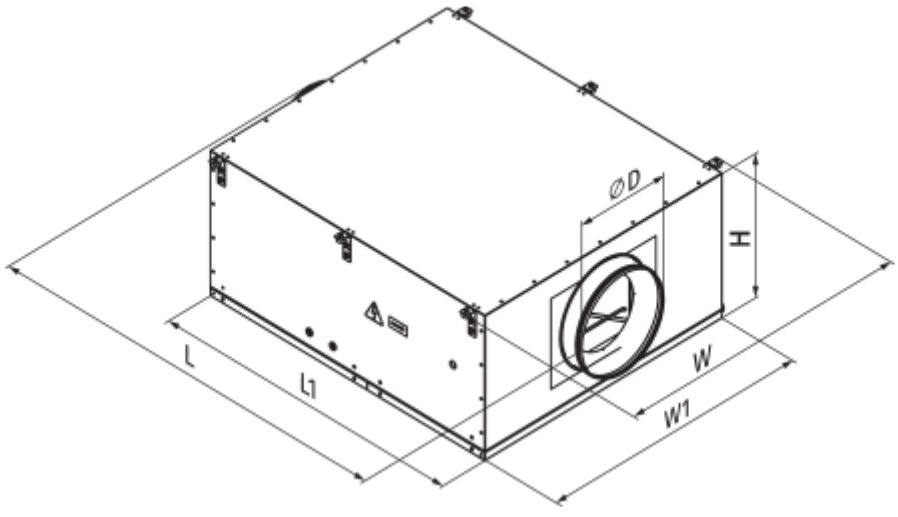

Ecodesign

Warenzeichen	Vents
Modell	DuoVent 150 EC
Antriebsart	Externer MSD oder VSD
Typ des Wärmerückgewinnungssystems	Nicht vorhanden
Statischer Druck bei Nennvolumenstrom (Pa)	211
Maximale externe Leckagerate (%)	2.7
Statische Effizienz (%)	25.5
Anlagentyp	NRVU UVU
Effektive Eingangsleistung (kW)	0.056
Schallleistungspegel (dB(A))	57