DuoVent 250 EC

Radialventilatoren in einem Metallgehäuse für runde Lüftungsrohre

- Schalldruckpegel LpA bei 3 m: 49
- Schallgedämmtes Gehäuse
- Laufradtyp: Halbaxial
- Gehäusematerial: Verzinkter Stahl

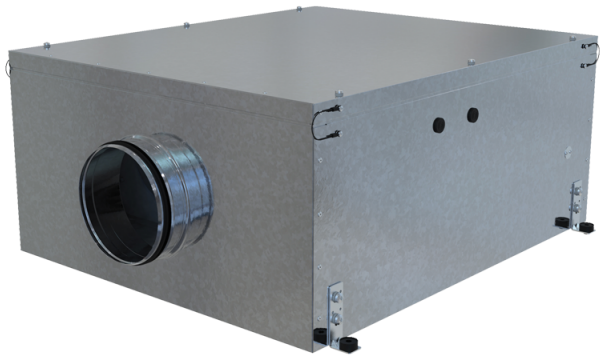

	Maßeinheit	DuoVent 250 EC
Stutzengröße	mm	250
Phasen	-	1
Minimale Versorgungsspannung	V	220
Maximale Versorgungsspannung	V	240
Netzfrequenz	Hz	50/60
Nennleistung	W	170
Stromaufnahme	A	1.29
Maximaler Volumenstrom bei 50 Hz	m³/h	1390
Drehzahl bei 50 Hz	-	3282
Schalldruckpegel LpA bei 3 m	dB(A)	49
Gewicht	kg	47
Maximale Fördermitteltemperatur	°C	55
Minimale Fördermitteltemperatur	°C	-25
Schutzart	-	IPX4
Motorschutzart	-	IP54

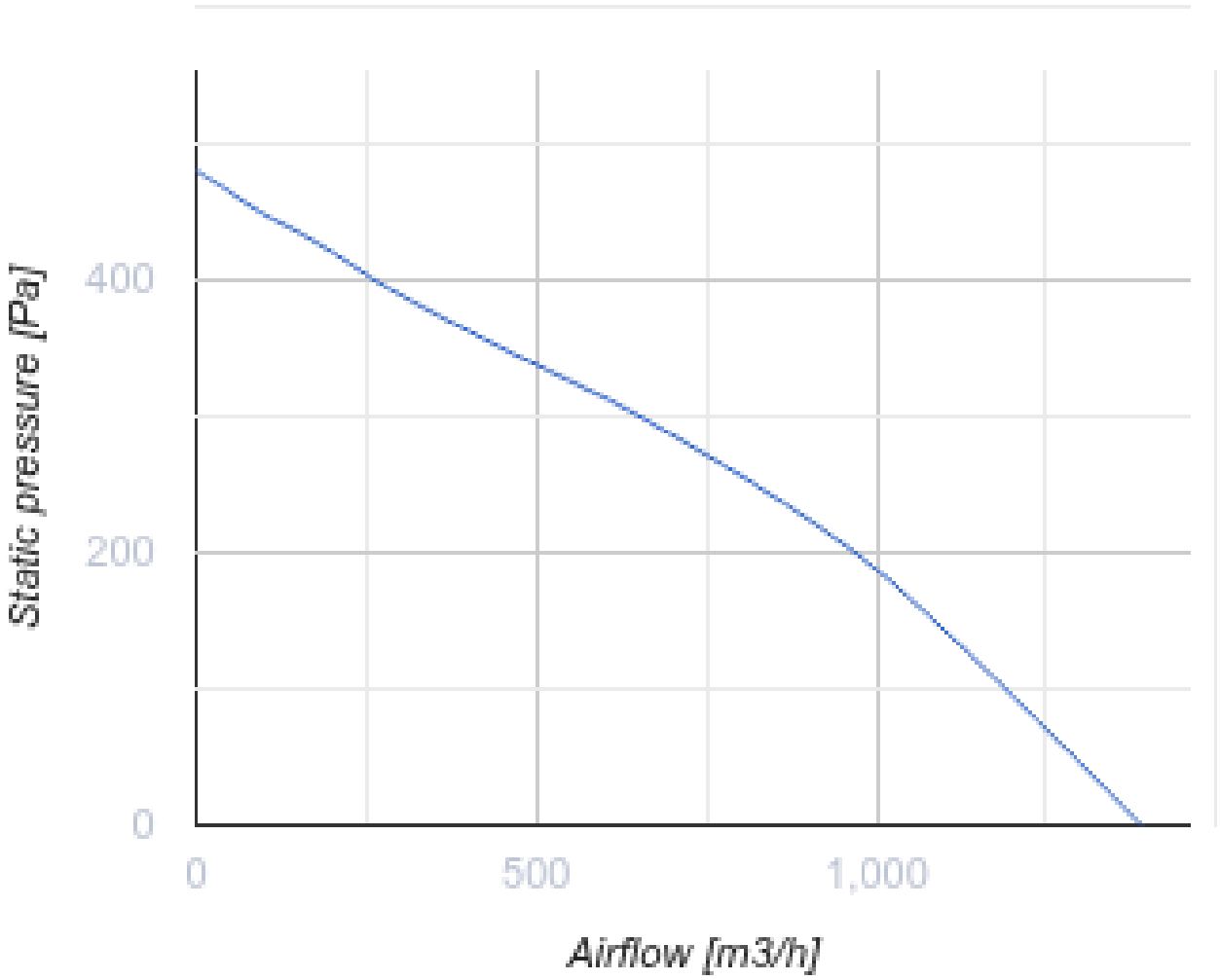
Static pressure [Pa]
400
200
0
0
500
1,000
Airflow [m3/h]

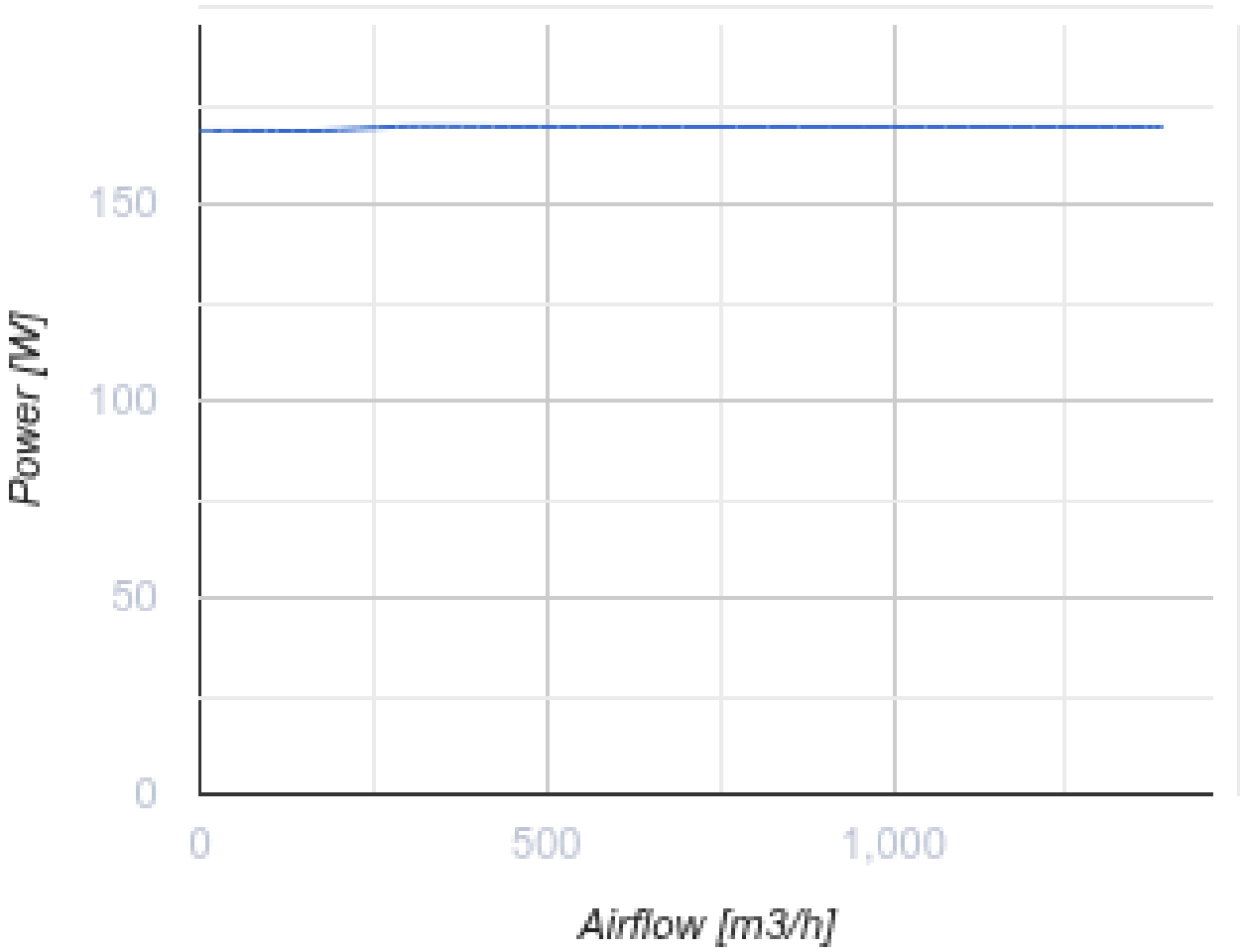

Abmessungen

D	L	L1	H	W	W1
249	1062	939	417	887	806

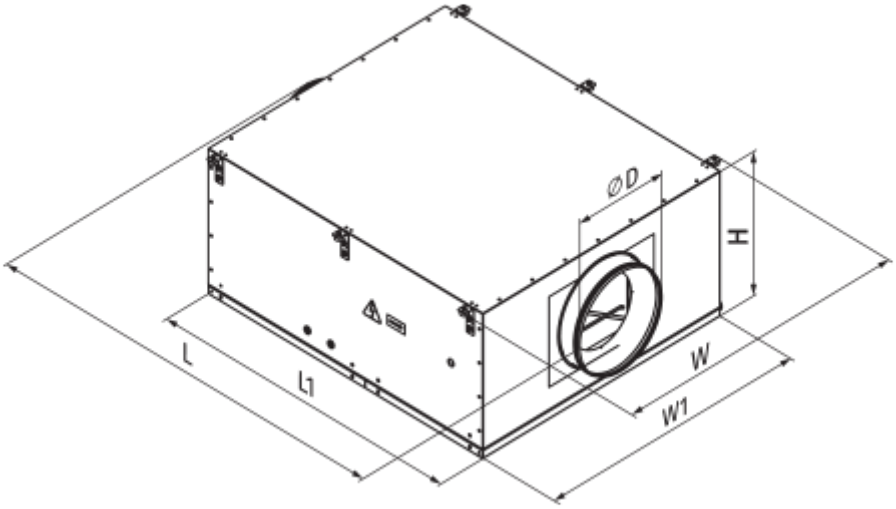
ØD
H
L
L1
W
W1

Ecodesign

Warenzeichen	Vents
Modell	DuoVent 250 EC
Antriebsart	Externer MSD oder VSD
Typ des Wärmerückgewinnungssystems	Nicht vorhanden
Statischer Druck bei Nennvolumenstrom (Pa)	188
Maximale externe Leckagerate (%)	2.7
Statische Effizienz (%)	47.4
Anlagentyp	NRVU UVU
Effektive Eingangsleistung (kW)	0.17
Schallleistungspegel (dB(A))	64