DuoVent 250 EC

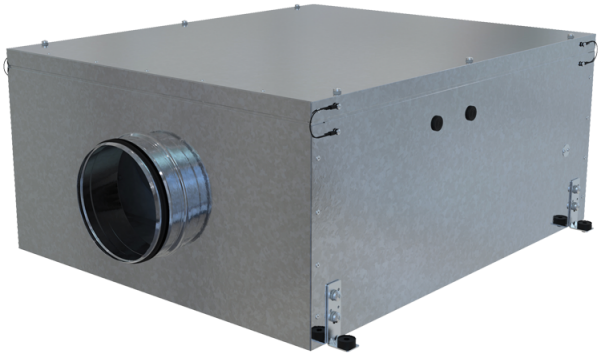

Radialventilatoren in einem Metallgehäuse für runde Lüftungsrohre

- Max. Förderleistung: 1390
- Schalldruckpegel LpA @ 3 m: 49
- Schalldämmung
- Motortyp: EC
- Laufradtyp: Mixed
- Gehäusematerial: Galvanized steel

	Maßeinheit	DuoVent 250 EC	
Luftkanalgröße	mm	250	
Speed	-	1	
Versorgungsspannung min	V	220	
Versorgungsspannung max	V	240	
Frequenz der Netzversorgung	Hz	50/60	
Leistung	W	170	
Stromaufnahme	A	1.29	
Max. Förderleistung	m^3/h	1390	
Schalldruckpegel LpA @ 3 m	dB(A)	49	
Gewicht	kg	47	
Fördermitteltemperatur max	°C	55	
Fördermitteltemperatur min	°C	-25	
Schutzart	-	IPX4	
Motorschutzart	-	IP54	IP44

Abmessungen

D	L	L1	H	W	W1
249	1062	939	417	887	806

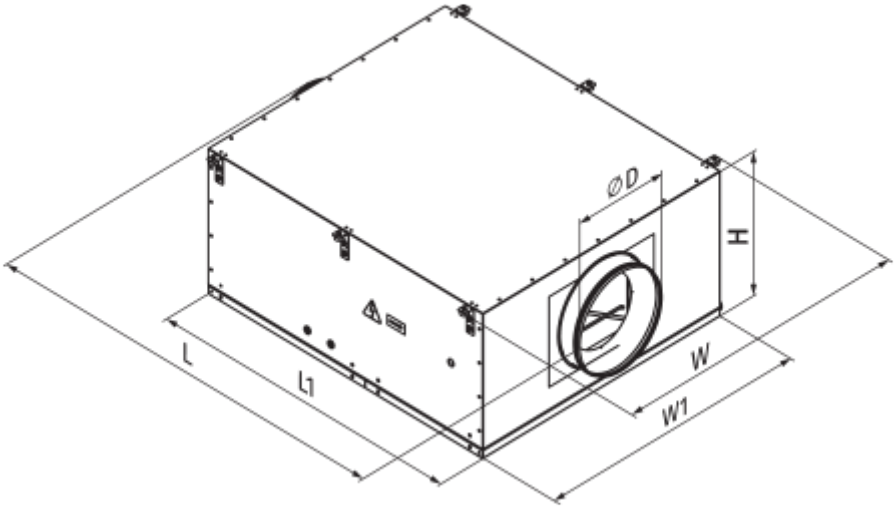
ØD
H
L
L1
W
W1