DuoVent 315 EC

Radialventilatoren in einem Metallgehäuse für runde Lüftungsrohre

- Schalldruckpegel LpA bei 3 m: 45
- Schallgedämmtes Gehäuse
- Laufradtyp: Halbaxial
- Gehäusematerial: Verzinkter Stahl

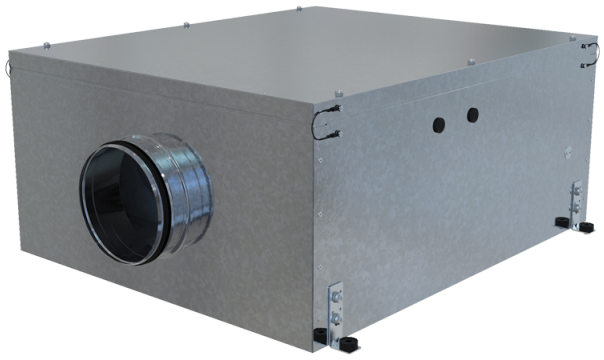

	Maßeinheit	DuoVent 315 EC
Stutzengröße	mm	315
Phasen	-	1
Minimale Versorgungsspannung	V	220
Maximale Versorgungsspannung	V	240
Netzfrequenz	Hz	50/60
Nennleistung	W	535
Stromaufnahme	A	1.56
Maximaler Volumenstrom bei 50 Hz	m³/h	2780
Drehzahl bei 50 Hz	-	2474
Schalldruckpegel LpA bei 3 m	dB(A)	45
Gewicht	kg	97
Maximale Fördermitteltemperatur	°C	55
Minimale Fördermitteltemperatur	°C	-25
Schutzart	-	IPX4
Motorschutzart	-	IP54

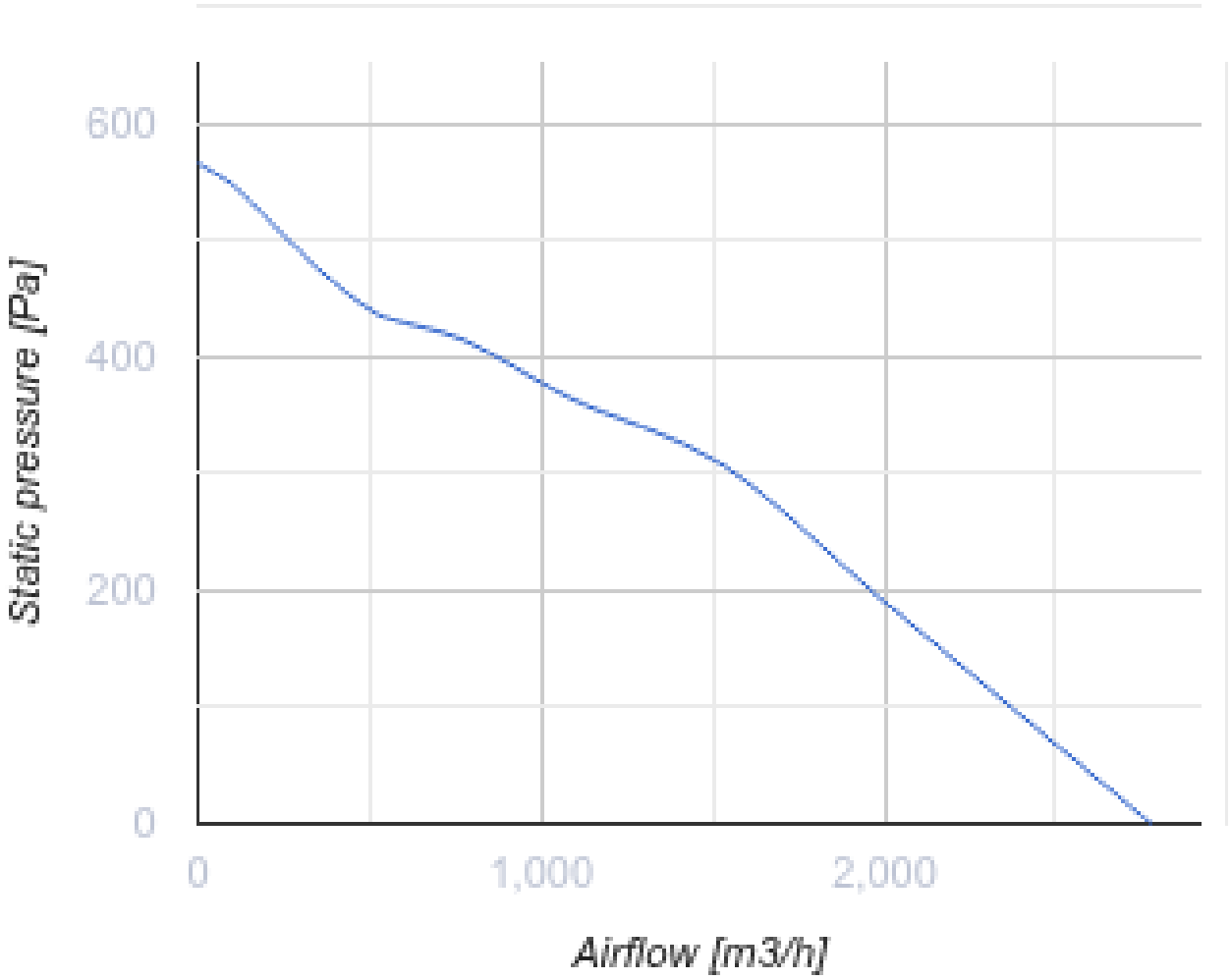
600
400
200
0
Static pressure [Pa]
0
1,000
2,000
Airflow [m3/h]

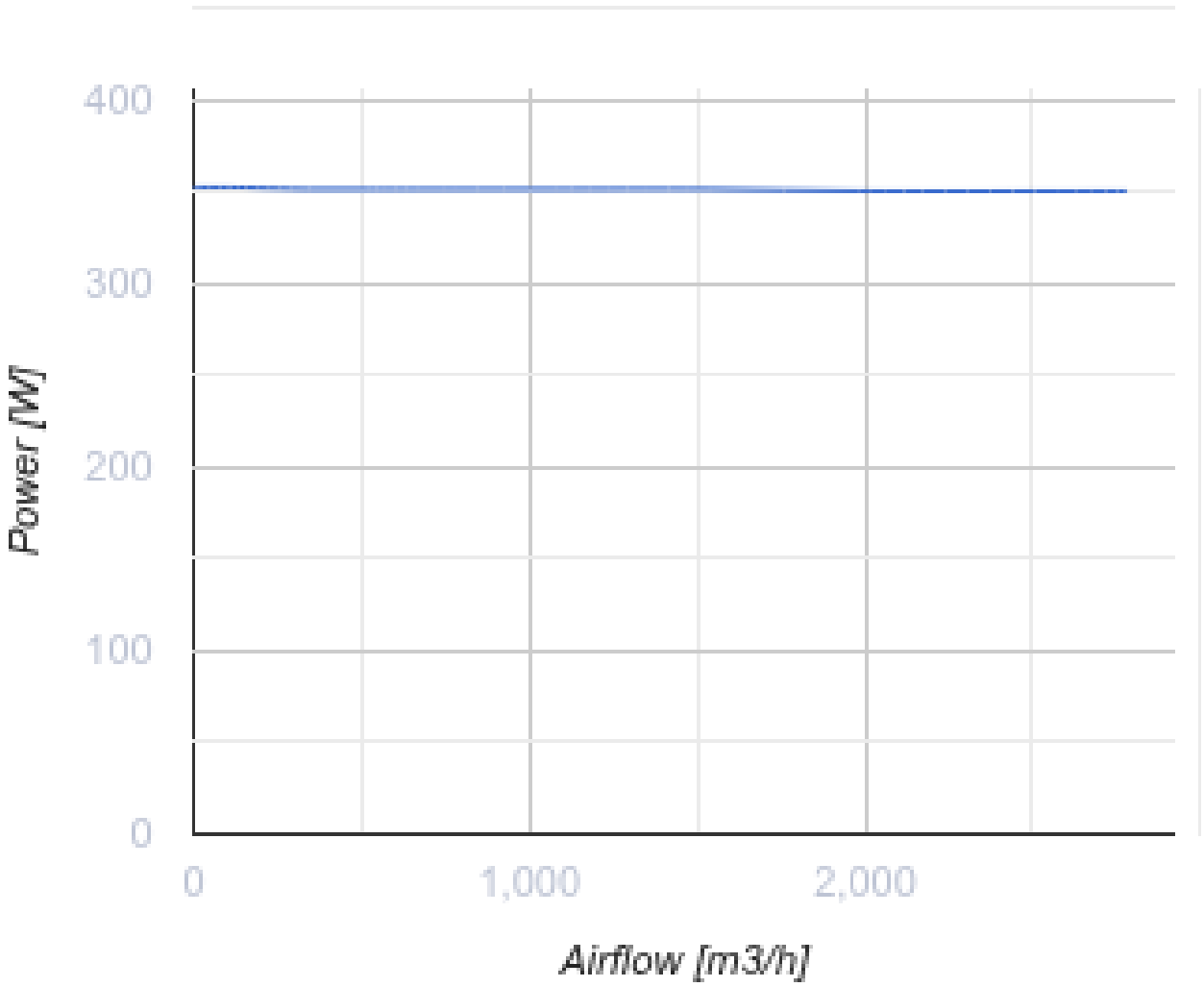

Abmessungen

D	L	L1	H	W	W1
314	1293	1170	520	1092	1010

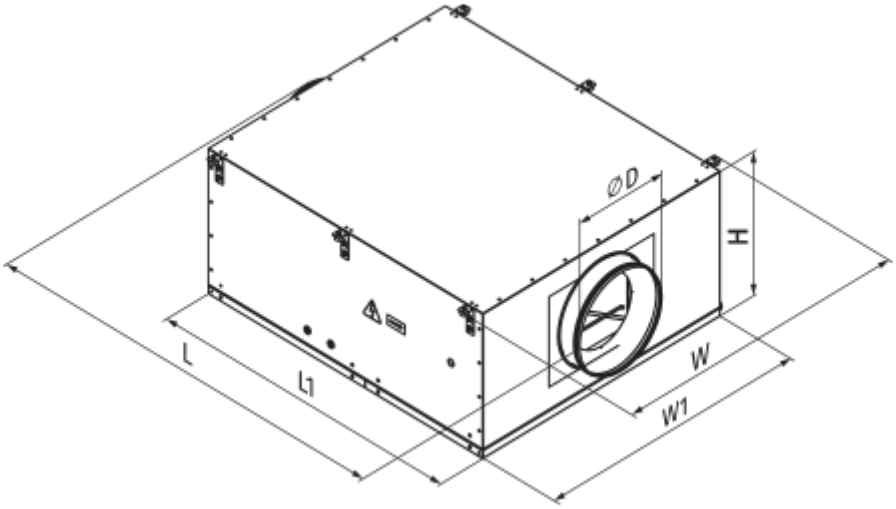
ØD
H
L
L1
W
W1

Ecodesign

Warenzeichen	Vents
Modell	DuoVent 315 EC
Antriebsart	Externer MSD oder VSD
Typ des Wärmerückgewinnungssystems	Nicht vorhanden
Statischer Druck bei Nennvolumenstrom (Pa)	307
Maximale externe Leckagerate (%)	2.7
Statische Effizienz (%)	37.9
Anlagentyp	NRVU UVU
Effektive Eingangsleistung (kW)	0.352
Schallleistungspegel (dB(A))	65